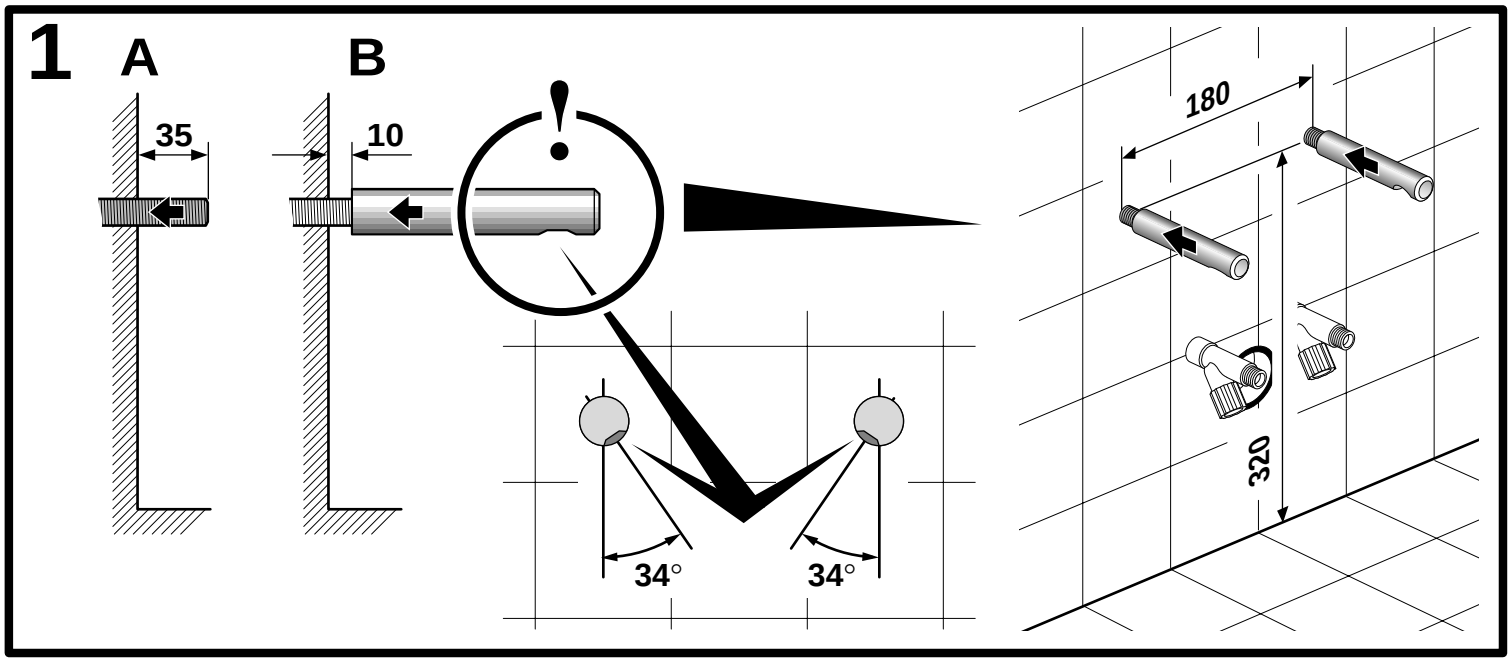

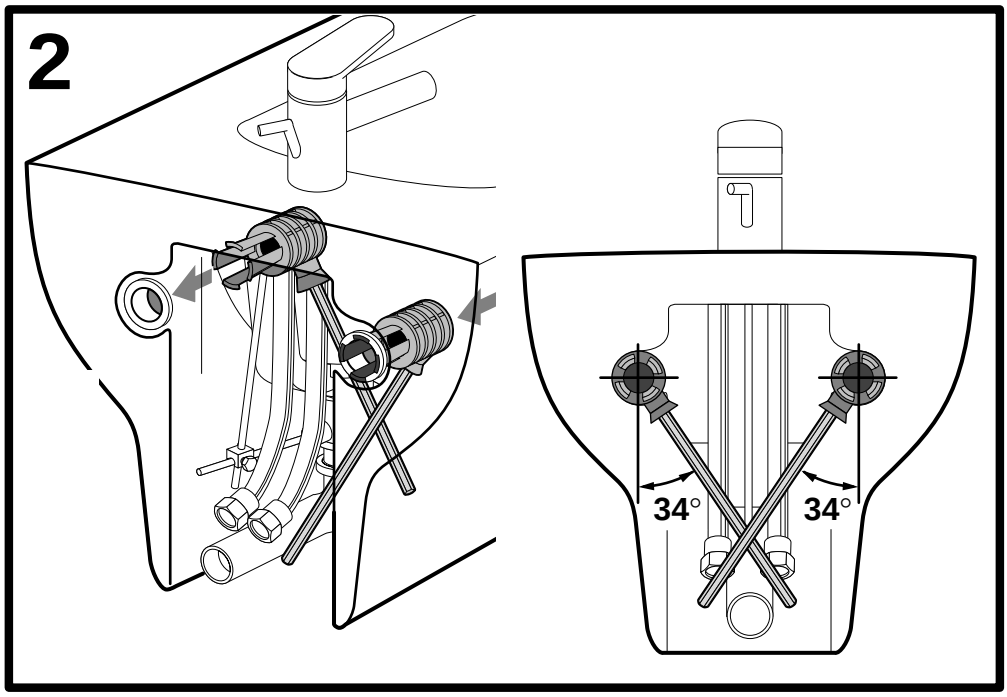

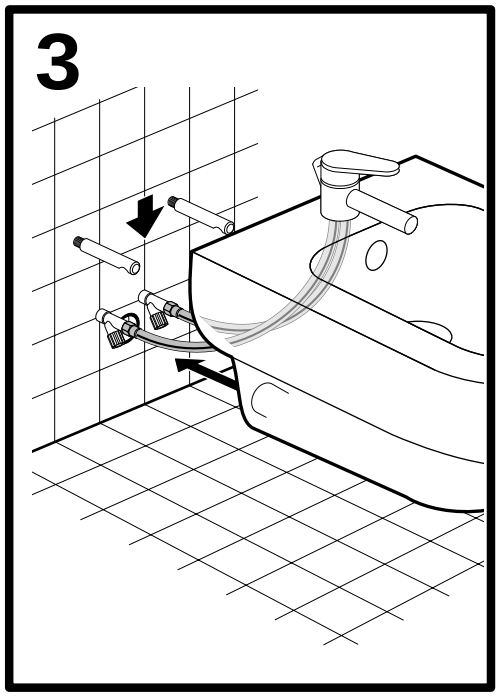

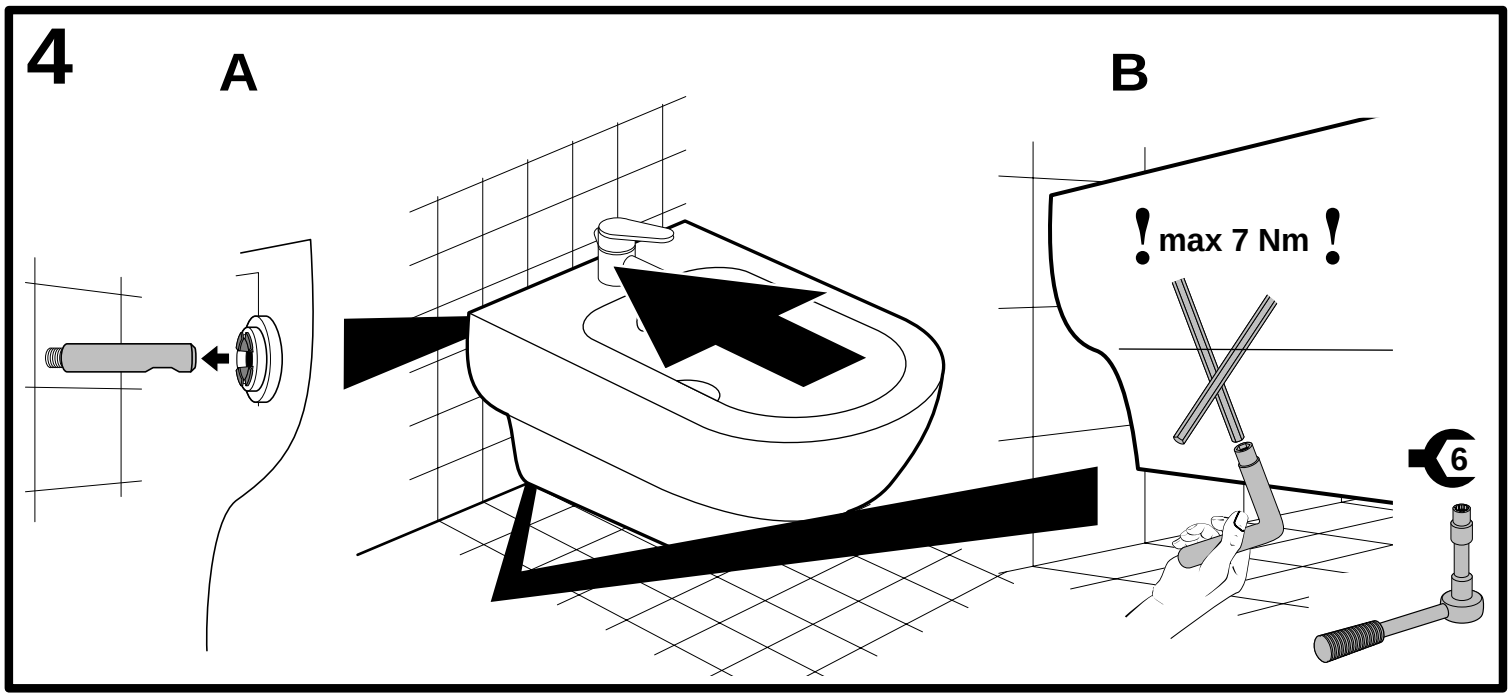

www.villeroy-boch.com

Villeroy & Boch
1748