AXOR


DE / Gebrauchsanleitung / Montageanleitung 02
FR / Mode d'emploi / Instructions de montage 02
EN / Instructions for use / assembly instructions 03
IT / Istruzioni per l'uso / Istruzioni per Installazione 03
ES / Modo de empleo / Instrucciones de montaje 04
NL / Gebruiksaanwijzing / Handleiding 04
DK / Brugsanvisning / Monteringsvejledning 05
PT / Instruções para uso / Manual de Instalación 05
PL / Instrukcja obsługi / Instrukcja montażu 06
CS / Návod k použití / Montážní návod 06
SK / Návod na použitie / Montážny návod 07
ZH / 用户手册 / 组装说明 07
RU / Руководство пользователя / Инструкция по монтажу 08
HU / Használati útmutató / Szerelési útmutató 08
FI / Käyttöohje / Asennusohje 09
SV / Bruksanvisning / Monteringsanvisning 09
LT / Vartotojo instrukcija / Montavimo instrukcijos 10
HR / Upute za uporabu / Uputstva za instalaciju 10
TR / Kullanım kılavuzu / Montaj kılavuzu 11
RO / Manual de utilizare / Instrucțiuni de montare 11
EL / Οδηγίες χρήσης / Οδηγία συναρμολόγησης 12
SL / Navodilo za uporabo / Navodila za montažo 12
ET / Kasutusjuhend / Paigaldusjuhend 13
LV / Lietošanas pamācība / Montāžas instrukcija 13
SR / Uputstvo za upotrebu / Uputstvo za montažu 14
NO / Bruksanvisning / Montasjeveiledning 14
BG / Инструкция за употреба / Ръководство за монтаж 15
SQ / Udhëzuesi i përdorimit / Udhëzime rreth montimit 15
AR / دليل الاستخدام / تعليمات التجميع 16


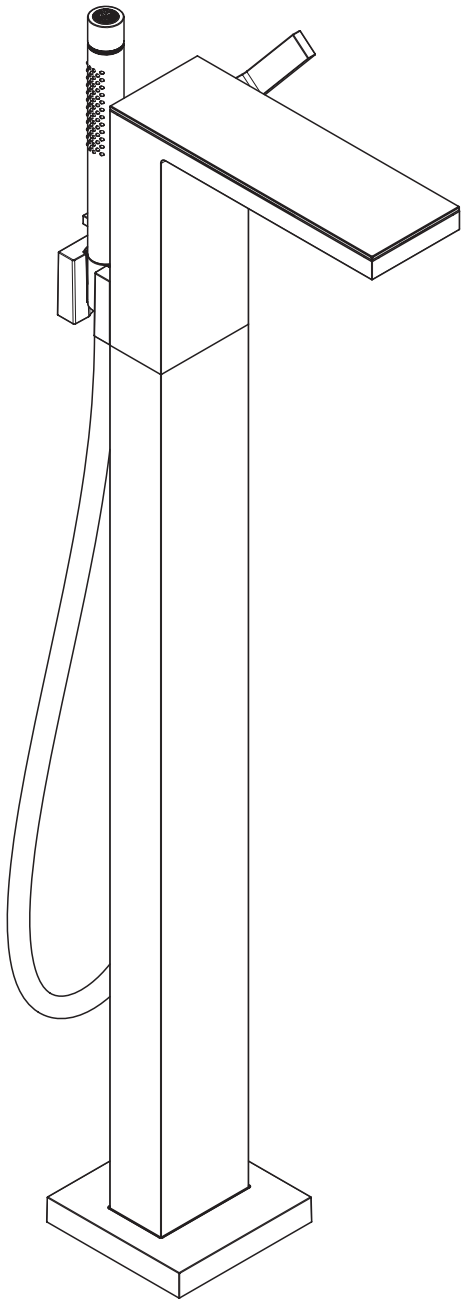

AXOR MyEdition
47440XXX / 47442000

INSTALLATION

## ⚠ SICHERHEITSHINWEISE

⚠ Bei der Montage müssen zur Vermeidung von Quetsch- und Schnittverletzungen Handschuhe getragen werden.

⚠ Kinder, sowie Erwachsene mit körperlichen, geistigen und/oder sensorischen Einschränkungen dürfen das Produkt nicht unbeaufsichtigt benutzen. Personen, die unter Alkohol- oder Drogeneinfluss stehen, dürfen das Produkt nicht benutzen.

⚠ Der Kontakt der Brausestrahlen mit empfindlichen Körperstellen (z. B. Augen) muss vermieden werden. Es muss ein ausreichender Abstand zwischen Brause und Körper eingehalten werden.

⚠ Das Produkt darf nicht als Haltegriff benutzt werden. Es muss ein separater Haltegriff montiert werden.

⚠ Das Produkt darf nur zu Bade-, Hygiene- und Körperreinigungszwecken eingesetzt werden.

⚠ Große Druckunterschiede zwischen den Kalt- und Warmwasseranschlüssen müssen ausgeglichen werden.

## MONTAGEHINWEISE

/ Vor der Montage muss das Produkt auf Transportschäden untersucht werden. Nach dem Einbau werden keine Transport- oder Oberflächenschäden anerkannt.

/ Die Leitungen und die Armatur müssen nach den gültigen Normen montiert, gespült und geprüft werden.

/ Die in den Ländern jeweils gültigen Installationsrichtlinien sind einzuhalten.

## TECHNISCHE DATEN

| | |
|---|---|
| Betriebsdruck: | max. 1 MPa |
| Empfohlener Betriebsdruck: | 0,1 - 0,5 MPa |
| Prüfdruck: | 1,6 MPa |
| | (1 MPa = 10 bar = 147 PSI) |
| Heißwassertemperatur: | max. 70°C |
| Empfohlene Heißwassertemperatur: | 65°C |
| Thermische Desinfektion: | max. 70°C/4 min |

/ Das Produkt ist ausschließlich für Trinkwasser konzipiert!

/ Eigensicher gegen Rückfließen

## SYMBOLERKLÄRUNG

Kein essigsäurehaltiges Silikon verwenden!

JUSTIERUNG (siehe Seite 18)

Einstellen der Warmwasserbegrenzung. In Verbindung mit Durchlauferhitzern ist eine Warmwassersperre nicht zu empfehlen.

MASSE (siehe Seite 20)

DURCHFLUSSDIAGRAMM (siehe Seite 20)

① Handbrause
② Wanneneinlauf

WARTUNG (siehe Seite 22)

Rückflussverhinderer müssen gemäß DIN EN 1717 regelmäßig in Übereinstimmung mit nationalen oder regionalen Bestimmungen auf ihre Funktion geprüft werden (mindestens einmal jährlich).

SERVICETEILE (siehe Seite 23)

XXX = Farbcodierung
000 = Chrom
350 = Satin Black

SONDERZUBEHÖR (siehe Seite 23)

nicht im Lieferumfang enthalten

/ Montageschlüssel #97686000

BEDIENUNG (siehe Seite 19)

REINIGUNG (siehe Seite 21)

PRÜFZEICHEN (siehe Seite 19)

MONTAGE (siehe Seite 17)



## ⚠ CONSIGNES DE SÉCURITÉ

⚠ Lors du montage, porter des gants de protection pour éviter toute blessure par écrasement ou coupure.

⚠ Il est interdit aux enfants ainsi qu'aux adultes ayant des insuffisantes physiques, psychiques et/ou motoriques d'utiliser la douche sans surveillance. De même, il est interdit à des personnes sous influence d'alcool ou de drogues d'utiliser la douche.

⚠ Éviter le contact du jet de la douchette avec les parties sensibles du corps (telles par ex. que les yeux). Veiller à respecter un écart suffisant entre la douchette et le corps

⚠ Le produit ne doit pas servir de poignée. Monter pour cela une poignée séparée.

⚠ Le produit ne doit servir qu'à se laver et à assurer l'hygiène corporelle.

⚠ Il est conseillé d'équilibrer les pressions de l'eau chaude et froide.

## INSTRUCTIONS POUR LE MONTAGE

/ Avant son montage, s'assurer que le produit n'a subi aucun dommage pendant le transport Après le montage, tout dommage de transport ou de surface ne pourra pas être reconnu.

/ Les conduites et la robinetterie doivent être montés, rincés et contrôlés selon les normes en vigueur.

/ Les directives d'installation en vigueur dans le pays concerné doivent être respectées.

## INFORMATIONS TECHNIQUES

| | |
|---|---|
| Pression de service autorisée: | max. 1 MPa |
| Pression de service conseillée: | 0,1 - 0,5 MPa |
| Pression maximum de contrôle: | 1,6 MPa |
| | (1 MPa = 10 bar = 147 PSI) |
| Température d'eau chaude: | max. 70°C |
| Température recommandée: | 65°C |
| Désinfection thermique: | max. 70°C/4 min |

/ Le produit est exclusivement conçu pour de l'eau potable!

/ Avec dispositif anti-retour

## DESCRIPTION DU SYMBOLE

Ne pas utiliser de silicone contenant de l'acide acétique!

ETALONNAGE (voir pages 18)

Réglage de la limitation d'eau chaude. En liaison avec les chauffe-eau, un blocage de l'eau chaude n'est pas recommandable.

DIMENSIONS (voir pages 20)

DIAGRAMME DU DÉBIT (voir pages 20)

① Douchette
② Bec déverseur

ENTRETIEN (voir pages 22)

Les clapets anti-retour doivent être examinés régulièrement conformément à la norme EN 1717 ou conformément aux dispositions nationales ou régionales quant à leur fonction (au moins une fois par an).

PIÈCES DÉTACHÉES (voir pages 23)

XXX = Couleurs
000 = Chromé
350 = Satin Black

ACCESSOIRES EN OPTION (voir pages 23)

ne fait pas partie de la fourniture

/ clé de montage #97686000

INSTRUCTIONS DE SERVICE (voir pages 19)

NETTOYAGE (voir pages 21)

CLASSIFICATION ACOUSTIQUE ET DÉBIT (voir pages 19)

MONTAGE (voir pages 17)

## ⚠ SAFETY NOTES

⚠ Gloves should be worn during installation to prevent crushing and cutting injuries.

⚠ Children as well as adults with physical, mental and/or sensoric impairments must not use this product without proper supervision. Persons under the influence of alcohol or drugs are prohibited from using this product.

⚠ Do not allow the streams of the shower touch sensitive body parts (such as your eyes). An adequate distance must be kept between the shower and you.

⚠ The product may not be used as a holding handle. A separate handle must be installed.

⚠ The product may only be used for bathing, hygienic and body cleaning purposes.

⚠ The hot and cold supplies must be of equal pressures.

## INSTALLATION INSTRUCTIONS

/ Prior to installation, inspect the product for transport damages. After it has been installed, no transport or surface damage will be honoured.

/ The pipes and the fixture must be installed, flushed and tested as per the applicable standards.

/ The plumbing codes applicable in the respective countries must be observed.

## TECHNICAL DATA

| | |
|---|---|
| Operating pressure: | max. 1 MPa |
| Recommended operating pressure: | 0,1 - 0,5 MPa |
| Test pressure: | 1,6 MPa |
| | (1 MPa = 10 bar = 147 PSI) |
| Hot water temperature: | max. 70°C |
| Recommended hot water temp.: | 65°C |
| Thermal disinfection: | max. 70°C / 4 min |

/ The product is exclusively designed for drinking water!

/ Safety against backflow

## ⚠ INDICAZIONI SULLA SICUREZZA

⚠ Durante il montaggio, per pevitare ferite da schiacciamento e da taglio bisogna indossare guanti protettivi.

⚠ I bambini e gli adulti affetti da menomazioni fisiche, psichiche e/o sensoriali devono utilizzare il sistema doccia solo sotto sorveglianza. Il prodotto non deve essere utilizzato da persone sotto l'effetto di droghe o alcolici.

⚠ Bisogna evitare il contatto fra il getto della doccia e parti del corpo delicate (ad es. gli occhi). Fra il soffione ed il corpo va mantenuta una distanza sufficiente.

⚠ Il prodotto non deve essere utilizzato come maniglia, questa deve essere montata separatamente.

⚠ Il prodotto deve essere utilizzato esclusivamente per fare il bagno e per l'igiene del corpo.

⚠ Attenzione! Compensare le differenze di pressione tra i collegamenti dell'acqua fredda e dell'acqua calda.

## ISTRUZIONI PER IL MONTAGGIO

/ Prima del montaggio è necessario controllare che non ci siano stati danni durante il trasporto. Una volta eseguito il montaggio, non verranno riconosciuti eventuali danni di trasporto o delle superfici.

/ Montare, lavare e controllare tubature e rubinetteria rispettando le norme correnti.

/ Vanno rispettate le direttive di installazione nazionali vigenti nel rispettivo paese.

## DATI TECNICI

| | |
|---|---|
| Pressione d'uso: | max. 1 MPa |
| Pressione d'uso consigliata: | 0,1 - 0,5 MPa |
| Pressione di prova: | 1,6 MPa |
| | (1 MPa = 10 bar = 147 PSI) |
| Temperatura dell'acqua calda: | max. 70°C |
| Temp. dell'acqua calda consigliata: | 65°C |
| Disinfezione termica: | max. 70°C / 4 min |

/ Il prodotto è concepito esclusivamente per acqua potabile!

/ Sicurezza antiriflusso

## SYMBOL DESCRIPTION

Do not use silicone containing acetic acid!

ADJUSTMENT (see page 18)

To adjust the hot water limiter. Using a hot water limiter in combination with a continuous flow water heater is not recommended.

DIMENSIONS (see page 20)

FLOW DIAGRAM (see page 20)

① Hand shower
② Bath Spout

MAINTENANCE (see page 22)

The check valves must be checked regularly according to DIN EN 1717 in accordance with national or regional regulations (at least once a year).

SPARE PARTS (see page 23)

XXX = Colors
000 = Chrome Plated
350 = Satin Black

SPECIAL ACCESSORIES (see page 23)

order as an extra

/ special tool #97686000

OPERATION (see page 19)

CLEANING (see page 21)

TEST CERTIFICATE (see page 19)

ASSEMBLY (see page 17)

## DESCRIZIONE SIMBOLO

Non utilizzare silicone contenente acido acetico!

TARATURA (vedi pagg. 18)

Regolazione del limitatore di erogazione d'acqua calda. Un limitatore di erogazione di acqua calda in combinazione con le caldaie istantanee non è consigliabile.

INGOMBRI (vedi pagg. 20)

DIAGRAMMA FLUSSO (vedi pagg. 20)

① Doccetta
② Bocca di erogazione

MANUTENZIONE (vedi pagg. 22)

La valvola di non ritorno deve essere controllata regolarmente come da DIN EN 1717, secondo le normative nazionali e regionali (almeno una volta all'anno).

PARTI DI RICAMBIO (vedi pagg. 23)

XXX = Trattamento
000 = Cromato
350 = Satin Black

ACCESSORI SPECIALI (vedi pagg. 23)

non contenuto nel volume di fornitura

/ chiave per montaggio #97686000

PROCEDURA (vedi pagg. 19)

PULITURA (vedi pagg. 21)

SEGNO DI VERIFICA (vedi pagg. 19)

MONTAGGIO (vedi pagg. 17)

## ⚠ INDICACIONES DE SEGURIDAD

⚠ Durante el montaje deben utilizarse guantes para evitar heridas por aplastamiento o corte.

⚠ Niños, así como adultos con limitaciones corporales, mentales y/o sensoriales no deben utilizar el sistema de duchas sin vigilancia. Personas que se encuentran bajo el efecto de alcohol o drogas, no deben utilizar el sistema de duchas.

⚠ Debe evitarse el contacto del chorro del pulverizador con partes sensibles del cuerpo (por ej. ojos). Debe mantenerse una distancia suficiente entre pulverizador y cuerpo.

⚠ El producto no debe ser utilizado como un elemento de sujeción. Debe montarse un elemento de sujeción separado.

⚠ El producto solo debe ser utilizado para fines de baño, higiene y limpieza corporal.

⚠ Grandes diferencias de presión en servicio entre agua fría y agua caliente deben equilibrarse.

## INDICACIONES PARA EL MONTAJE

/ Antes del montaje se debe examinarse el producto contra daños de transporte. Después de la instalación no se reconoce ningún daño de transporte o de superficie.

/ Los conductos y la grifería deben montarse, lavarse y comprobarse según las normas vigentes.

/ Es obligatorio el cumplimiento de las directrices de instalación vigentes en el país respectivo.

## DATOS TÉCNICOS

| | |
|---|---|
| Presión en servicio: | max. 1 MPa |
| Presión recomendada en servicio: | 0,1 - 0,5 MPa |
| Presión de prueba: | 1,6 MPa |
| | (1 MPa = 10 bar = 147 PSI) |
| Temperatura del agua caliente: | max. 70°C |
| Temp. recomendada del agua caliente: | 65°C |
| Desinfección térmica: | max. 70°C / 4 min |

/ El producto ha sido concebido exclusivamente para agua potable.

/ Seguro contra el retorno

## DESCRIPCIÓN DE SÍMBOLOS

No utilizar silicona que contiene ácido acético!

AJUSTE (ver página 18)

Ajuste del límite de agua caliente. En combinación con calentadores continuos no es recomendable utilizar un bloqueo de agua caliente.

DIMENSIONES (ver página 20)

DIAGRAMA DE CIRCULACIÓN (ver página 20)

① Teleducha
② Caño de bañera

MANTENIMIENTO (ver página 22)

Las válvulas anti-retorno tienen que ser controladas regularmente según la norma DIN EN 1717, en acuerdo con las regulaciones nacionales o regionales (una vez al año, por lo menos).

REPUESTOS (ver página 23)

XXX = Acabados
000 = Cromado
350 = Satin Black

OPCIONAL (ver página 23)

no incluido en el suministro

/ Llave de montaje #97686000

MANEJO (ver página 19)

LIMPIAR (ver página 21)

MARCA DE VERIFICACIÓN (ver página 19)

MONTAJE (ver página 17)



## ⚠ VEILIGHEIDSINSTRUCTIES

⚠ Bij de montage moeten ter voorkoming van knel- en snijwonden handschoenen worden gedragen.

⚠ Kinderen en volwassenen met lichamelijke, geestelijke en/of sensorische beperkingen mogen het douchesysteem niet zonder toezicht gebruiken. Personen onder invloed van alcohol of drugs mogen het douchesysteem niet gebruiken.

⚠ Het contact van de douchestraal met gevoelige lichaamsdelen (bijv. ogen) moet worden voorkomen. Er moet voldoende afstand tussen douche en lichaam aangehouden worden.

⚠ Het product mag niet als handgreep worden gebruikt. Er moet een aparte handgreep gemonteerd worden.

⚠ Het product mag alleen voor het wassen, hygiënische doeleinden en voor de lichaamreiniging worden gebruikt.

⚠ Grote drukverschillen tussen de koud- en warmwatertoevoer dienen vermeden te worden.

## MONTAGE-INSTRUCTIES

/ Vóór de montage moet het product gecontroleerd worden op transportschade. Na de inbouw wordt geen transport- of oppervlakteschade meer aanvaard.

/ De leidingen en armaturen moeten gemonteerd, gespoeld en gecontroleerd worden volgens de geldige normen.

/ De in de overeenkomstige landen geldende installatierichtlijnen moeten nageleefd worden.

## TECHNISCHE GEGEVENS

| | |
|---|---|
| Werkdruk: max. | max. 1 MPa |
| Aanbevolen werkdruk: | 0,1 - 0,5 MPa |
| Getest bij: | 1,6 MPa |
| | (1 MPa = 10 bar = 147 PSI) |
| Temperatuur warm water: | max. 70°C |
| Aanbevolen warm water temp.: | 65°C |
| Thermische desinfectie: | max. 70°C / 4 min |

/ Het product is uitsluitend ontworpen voor drinkwater!

/ Beveiligd tegen terugstromen

## SYMBOOLBESCHRIJVING

Gebruik geen zuurhoudende silicone!

INSTELLEN (zie blz. 18)

Instellen van de warmwaterbegrenzing. In combinatie met een doorstromer is een warmwaterblokkering niet aanbevelenswaardig.

MATEN (zie blz. 20)

DOORSTROOMDIAGRAM (zie blz. 20)

① Handdouche
② Baduitloop

ONDERHOUD (zie blz. 22)

Keerkleppen moeten volgens DIN EN 1717 regelmatig en volgens plaatselijk geldende eisen op het funktioneren gecontroleerd worden. (Tenminste een keer per jaar)

SERVICE ONDERDELEN (zie blz. 23)

XXX = Kleuren
000 = Verchroomd
350 = Satin Black

TOEBEHOREN (zie blz. 23)

behoort niet tot het leveringspakket

/ montagesleutel #97686000

BEDIENING (zie blz. 19)

REINIGEN (zie blz. 21)

KEURMERK (zie blz. 19)

MONTAGE (zie blz. 17)

## ⚠ SIKKERHEDSANVISNINGER

⚠ Ved monteringen skal der bruges handsker for at undgå kvæstelser og snitsår.

⚠ Børn som også voksne med fysiske, mentale og/eller sensoriske begrænsninger må ikke bruge brusersystemet uden opsyn. Personer som er under indflydelse af alkohol eller narkotika må ikke bruge brusersystemet.

⚠ Bruserstrålens kontakt med sensitive områder (f.eks. øjne) skal undgås. Der skal være en tilstrækkelig afstand mellem bruseren og kroppen.

⚠ Produktet må ikke bruges som håndtag. Der skal monteres et separat håndtag.

⚠ Produktet må kun bruges til bade-, hygiejne og kropsrengøringsformål.

⚠ Større trykforskelle mellem koldt og varmt vand bør udjævnes.

## MONTERINGSANVISNINGER

/ Før monteringen skal produktet kontrolleres for transportskader. Efter monteringen godkendes transportskader eller skader på overfladen ikke længere.

/ Ledningerne og armaturerne skal monteres, skylles og kontrolleres iht. de gældende standarder.

/ Installationsbestemmelserne, der gælder i det enkelte land, skal overholdes.

## TEKNISKE DATA

| | |
|---|---|
| Driftstryk: | max. 1 MPa |
| Anbefalet driftstryk: | 0,1 - 0,5 MPa |
| Prøvetryk: | 1,6 MPa |
| | (1 MPa = 10 bar = 147 PSI) |
| Varmtvandstemperatur: | max. 70°C |
| Anbefalet varmtvandstemperatur: | 65°C |
| Termisk desinfektion: | max. 70°C/4 min |

/ Produktet er udelukkende beregnet til drikkevand!

/ Med indbygget kontraventil

## ⚠ AVISOS DE SEGURANÇA

⚠ Durante a montagem devem ser utilizadas luvas de protecção, de modo a evitar ferimentos resultantes de entalamentos e de cortes.

⚠ Crianças e adultos com deficiências motoras, mentais e/ou sensoriais não podem utilizar o sistema de duche sem monitorização. Pessoas que estejam sob a influência de álcool ou drogas não podem utilizar o sistema de duche.

⚠ Deve-se evitar o contacto dos jactos de água com partes do corpo sensíveis (p. ex. olhos). É necessário manter uma distância suficiente entre o chuveiro e o corpo.

⚠ O produto não pode ser utilizado como pega de apoio. Tem que ser montada uma pega separada.

⚠ O produto só pode ser utilizado para fins de higiene pessoal.

⚠ Grandes diferenças entre as pressões das águas quente e fria devem ser compensadas.

## AVISOS DE MONTAGEM

/ Antes da montagem deve-se controlar o produto relativamente a danos de transporte. Após a montagem não são aceites quaisquer danos de transporte ou de superfície.

/ As tubagens e a torneira têm que ser montadas, enxaguadas e verificadas de acordo com as normas em vigor.

/ A prescrições de instalação válidas nos respetivos países devem ser respeitadas.

## DADOS TÉCNICOS

| | |
|---|---|
| Pressão de funcionamento: | max. 1 MPa |
| Pressão de func. recomendada: | 0,1 - 0,5 MPa |
| Pressão testada: | 1,6 MPa |
| | (1 MPa = 10 bar = 147 PSI) |
| Temperatura da água quente: | max. 70°C |
| Temp. água quente recomendada: | 65°C |
| Desinfecção térmica: | max. 70°C/4 min |

/ Este produto foi única e exclusivamente concebido para água potável!

/ Função anti-retorno e anti-vácuo

## SYMBOLBESKRIVELSE

Der må ikke benyttes eddikesyreholdig silikone!

FORINDSTILLING (se s. 18)

Indstilling af varmvandsbegrænsningen. I forbindelse med gennemstrømningsvandvarmere anbefaler vi ikke en varmvandsspærre.

MÅLENE (se s. 20)

GENNEMSTRØMNINGSDIAGRAM (se s. 20)

① Håndbruser
② Kartud

SERVICE (se s. 22)

Ifølge DIN EN 1717 skal gennmestrømningsbegrænsere i overenstemmelse med nationale regler afprøves regelmæssigt (mindst en gang om året).

RESERVEDELE (se s. 23)

XXX = Overflade
000 = Krom
350 = Satin Black

SPECIALTILBEHØR (se s. 23)

ikke med i leveringsomfang

/ Monteringsnøgle #97686000

BRUGSANVISNING (se s. 19)

RENGØRING (se s. 21)

GODKENDELSE (se s. 19)

MONTERING (se s. 17)

## DESCRIÇÃO DO SÍMBOLO

Não utilizar silicone que contenha ácido acético!

AFINAÇÃO (ver página 18)

Ajuste do limitador de água quente. Em combinação com um esquentador, não é recomendável o uso de um bloqueio de água quente.

MEDIDAS (ver página 20)

FLUXOGRAMA (ver página 20)

① Chuveiro de mão
② Entrada de banheira

MANUTENÇÃO (ver página 22)

As válvulas anti-retorno devem ser verificadas regularmente de acordo com a DIN EN 1717 segundo os regulamentos nacionais ou regionais (pelo menos uma vez por ano).

PEÇAS DE SUBSTITUIÇÃO (ver página 23)

XXX = Acabamentos
000 = Cromado
350 = Satin Black

ACESSÓRIOS ESPECIAIS (ver página 23)

não incluído no volume de fornecimento

/ Chave especial #97686000

FUNCIONAMENTO (ver página 19)

LIMPEZA (ver página 21)

MARCA DE CONTROLO (ver página 19)

MONTAGEM (ver página 17)

## ⚠ WSKAZÓWKI BEZPIECZEŃSTWA

⚠ Aby uniknąć zranień na skutek zgniecenia lub przecięcia, podczas montażu należy nosić rękawice ochronne.

⚠ Zarówno dzieci, jak i dorośli z fizycznymi, psychicznymi i/lub sensorycznymi ograniczeniami nie mogą korzystać z prysznica bez opieki. Osoby znajdujące się pod wpływem alkoholu lub narkotyków nie mogą korzystać z prysznica.

⚠ Należy unikać kontaktu strumienia wypływającego z głowicy z wrażliwymi częściami ciała (np. oczami). Należy zachowywać odpowiednią odległość pomiędzy głowicą a ciałem.

⚠ Produktu nie wolno używać jako uchwytu do trzymania się. Należy zamontować osobny uchwyt.

⚠ Produkt może być używany tylko do kąpieli, higieny i czyszczenia ciała.

⚠ Znaczne różnice ciśnień na dopływach ciepłej i zimnej wody muszą zostać wyrównane.

## WSKAZÓWKI MONTAŻOWE

/ Przed montażem należy skontrolować produkt pod kątem szkód transportowych. Po montażu nie widać żadnych szkód transportowych ani szkód na powierzchni.

/ Przewody i armatura muszą być montowane, płukane i kontrolowane według obowiązujących norm.

/ Należy przestrzegać wytycznych instalacyjnych obowiązujących w danym kraju.

## DANE TECHNICZNE

| | |
|---|---|
| Ciśnienie robocze: | maks. 1 MPa |
| Zalecane ciśnienie robocze: | 0,1 - 0,5 MPa |
| Ciśnienie próbne: | 1,6 MPa |
| | (1 MPa = 10 bary = 147 PSI) |
| Temperatura wody gorącej: | maks. 70°C |
| Zalecana temperatura wody gorącej: | 65°C |
| Dezynfekcja termiczna: | maks. 70°C / 4 min |

/ Produkt przeznaczony wyłącznie do wody pitnej!

/ Zabezpieczony przed przepływem zwrotnym

## OPIS SYMBOLU

Nie stosować silikonów zawierających kwas octowy!

USTAWIANIE (patrz strona 18)

Ustawianie ogranicznika ciepłej wody. Używanie ogranicznika temperatury wody w połączeniu z przepływowym podgrzewaczem wody nie jest zalecane.

WYMIARY (patrz strona 20)

SCHEMAT PRZEPŁYWU (patrz strona 20)

① Prysznic ręczny
② Wylewka wannowa

KONSERWACJA (patrz strona 22)

Zgodnie z normą DIN EN 1717, krajowymi i miejscowymi przepisami, działanie zabezpieczeń przed przepływem zwrotnym musi być kontrolowane (przynajmniej raz w roku).

CZĘŚCI SERWISOWE (patrz strona 23)

XXX = Kody kolorów
000 = Chrom
350 = Satin Black

WYPOSAŻENIE SPECJALNE (patrz strona 23)

Nie jest częścią dostawy

/ Klucz montażowy #97686000

OBSŁUGA (patrz strona 19)

CZYSZCZENIE (patrz strona 21)

ZNAK JAKOŚCI (patrz strona 19)

MONTAŻ (patrz strona 17)



## ⚠ BEZPEČNOSTNÍ POKYNY

⚠ Pro zabránění řezným zraněním a pohmožděninám je nutné při montáži nosit rukavice.

⚠ Děti a dospělé osoby s tělesným, duševním a/nebo smyslovým postižením nesmí produkt používat bez dozoru. Osoby pod vlivem alkoholu nebo drog nesmí produkt používat.

⚠ Je nutné zabránit kontaktu vodních paprsků sprchy s měkkými částmi těla (např. očima). Je nutné dodržovat dostatečný odstup mezi sprchou a tělem.

⚠ Produkt nesmí být používán jako madlo. Je nutné namontovat samostatné madlo.

⚠ Produkt smí být používán pouze ke koupání a za účelem tělesné hygieny.

⚠ Je nutné vyrovnat velké rozdíly tlaku mezi přípoji studené a teplé vody.

## POKYNY K MONTÁŽI

/ Před montáží je třeba produkt zkontrolovat, zda nebyl při transportu poškozen. Po zabudování nebudou uznány žádné škody způsobené transportem nebo poškození povrchu.

/ Vedení a armatura musí být namontovány, propláchnuty a otestovány podle platných norem.

/ Je třeba dodržovat montážní pravidla platné v dané zemi.

## TECHNICKÉ ÚDAJE

| | |
|---|---|
| Provozní tlak: | max. 1 MPa |
| Doporučený provozní tlak: | 0,1 - 0,5 MPa |
| Zkušební tlak: | 1,6 MPa |
| | (1 MPa = 10 bar = 147 PSI) |
| Teplota horké vody: | max. 70°C |
| Doporučená teplota horké vody: | 65°C |
| Tepelná desinfekce: | max. 70°C / 4 min |

/ Výrobky Hansgrohe jsou vhodné pro přímý kontakt s pitnou vodou.

/ Vlastní jištění proti zpětnému nasátí.

## POPIS SYMBOLŮ

Nepoužívat silikon s obsahem kyseliny octové!

NASTAVENÍ (viz strana 18)

Nastavení omezovače teplé vody. Ve spojení s průtokovým ohřívačem se použití uzávěru teplé vody nedoporučuje.

ROZMÌRY (viz strana 20)

DIAGRAM PRŮTOKU (viz strana 20)

① Ruční sprcha
② Vanový vtok

ÚDRŽBA (viz strana 22)

U zpětných ventilů se musí podle DIN EN 1717 v souladu s národními nebo regionálními předpisy testovat jejich funkčnost (alespoň jednou ročně).

SERVISNÍ DÍLY (viz strana 23)

XXX = Kód povrchové úpravy
000 = Chrom
350 = Satin Black

ZVLÁŠTNÍ PŘÍSLUŠENSTVÍ (viz strana 23)

není součástí dodávky

/ montážní klíč #97686000

OVLÁDÁNÍ (viz strana 19)

ČIŠTĚNÍ (viz strana 21)

ZKUŠEBNÍ ZNAČKA (viz strana 19)

MONTÁŽ (viz strana 17)

## ⚠ BEZPEČNOSTNÉ POKYNY

⚠ Pri montáži musíte nosiť rukavice, aby ste predišli pomliaždeninám a rezným poraneniam.

⚠ Produkt nesmú bez dozoru používať deti, ako aj dospelé osoby s telesným, duševným a/alebo zmyslovým postihnutím. Produkt nesmú používať ani osoby, ktoré sú pod vplyvom alkoholu alebo drog.

⚠ Vyhýbajte sa kontaktu vodného lúča sprchy s citlivými miestami tela (napr. oči). Dodržiavajte dostatočnú vzdialenosť medzi sprchou a telom.

⚠ Výrobok sa nesmie používať ako držadlo. K tomu účelu sa musí namontovať samostatné držadlo.

⚠ Produkt sa smie používať len na kúpanie a telesnú hygienu.

⚠ Veľké rozdiely v tlaku medzi prípojkami studenej a teplej vody musia byť vyrovnané.

## POKYNY PRE MONTÁŽ

/ Pred montážou musíte produkt skontrolovať, či nebol počas transportu poškodený. Po zabudovaní nebudú uznané žiadne škody spôsobené transportom alebo poškodenia povrchu.

/ Ledningarna och blandaren måste monteras, spolas igenom och kontrolleras enligt de gällande normerna.

/ Je potrebné dodržiavať smernice o inštalácii, ktoré sú práve teraz platné v krajinách.

## TECHNICKÉ ÚDAJE

| | |
|---|---|
| Prevádzkový tlak: | max. 1 MPa |
| Doporučený prevádzkový tlak: | 0,1 - 0,5 MPa |
| Skúšobný tlak: | 1,6 MPa |
| | (1 MPa = 10 bar = 147 PSI) |
| Teplota teplej vody: | max. 70°C |
| Doporučená teplota teplej vody: | 65°C |
| Termická dezinfekcia: | max. 70°C / 4 min |

/ Výrobok je koncipovaný výhradne pre pitnú vodu!

/ Vlastná poistka proti spätnému nasatiu.

## ⚠ 安全技巧

⚠ 装配时为避免挤压和切割受伤，必须戴上手套。

⚠ 不得让儿童和肢体、精神和或意识有障碍的成人在不受监管的情况下使用淋浴系统。受酒精或毒品影响的人员不得使用淋浴系统。

⚠ 必须避免让身体敏感部位（如眼睛）接触到莲蓬头喷水。必须保持莲蓬头与人头之间有足够的距离。

⚠ 该产品不得作扶柄使用。必须安装单独的扶柄。

⚠ 本产品只允许作为洗浴、卫生和洁身之用。

⚠ 冷热水管间过大的压力差必须予以平衡。

## 安装提示

/ 安装前必须检查产品是否受到运输损害。 安装后将不认可运输损害或表面损伤。

/ 管道和阀门必须根据通用标准进行安装、冲洗和检查。

/ 请遵守当地国家现行的安装规定。

## 技术参数

| | |
|---|---|
| 工作压强: | 最大 1 MPa |
| 推荐工作压强: | 0,1 - 0,5 MPa |
| 测试压强: | 1,6 MPa |
| | (1 MPa = 10 bar = 147 PSI) |
| 热水温度: | 最大 70°C |
| 推荐热水温度: | 65°C |
| 热力消毒: | 最大 70°C / 4 分钟 |

/ 该产品专为饮用水设计！

/ 自动防止回流

## POPIS SYMBOLOV

Nepoužívať silikón s obsahom kyseliny octovej!

NASTAVENIE (viď strana 18)

Nastavenie obmedzenia teplej vody. V spojení s prietokovými ohrievačmi sa neodporúča použitie obmedzovača teplej vody.

ROZMERY (viď strana 20)

DIAGRAM PRIETOKU (viď strana 20)

① Ručná sprcha
② Vaňový vtok

ÚDRŽBA (viď strana 22)

Pri spätných ventiloch sa musí podľa DIN EN 1717 v súlade s národnými alebo regionálnymi predpismi testovať ich funkčnosť (aspoň raz ročne).

SERVISNÉ DIELY (viď strana 23)

XXX = Farebné označenie
000 = Chróm
350 = Satin Black

ZVLÁŠTNE PRÍSLUŠENSTVO (viď strana 23)

nie je súčasťou dodávky

/ montážny kľúč #97686000

OBSLUHA (viď strana 19)

ČISTENIE (viď strana 21)

OSVEDČENIE O SKÚŠKE (viď strana 19)

MONTÁŽ (viď strana 17)

## 符号说明

请勿使用含有乙酸的硅胶！

**调节** (参见第页 18)

热水温度调节。如果使用即热式喷头，则不建议安装热水阀门。

**大小** (参见第页 20)

**流量示意图** (参见第页 20)

① 手持花洒
② 浴缸出水口

**保养** (参见第页 22)

单向阀必须在符合国家或当地的法律的情况下按照DIN EN 1717定期检查（至少一年一次）。

**备用零件** (参见第页 23)

XXX = 颜色代码
000 = 镀铬
350 = Satin Black

**选装附件** (参见第页 23)

不在供货范围内

/ 专用工具 #97686000

**操作** (参见第页 19)

**清洗** (参见第页 21)

**检验标记** (参见第页 19)

**安装** (参见第页 17)

## ⚠ УКАЗАНИЯ ПО ТЕХНИКЕ БЕЗОПАСНОСТИ

⚠ Во время монтажа следует надеть перчатки во избежание прищемления и порезов.

⚠ Дети, а также взрослые с физическими, умственными и/или сенсорными недостатками должны пользоваться изделием только под присмотром. Запрещается пользоваться изделием в состоянии алкогольного или наркотического опьянения.

⚠ Не допускайте попадания струи воды из разбрызгивателя на чувствительные части тела (например, на глаза). Разбрызгиватель следует устанавливать на достаточном расстоянии от тела.

⚠ Изделие запрещается использовать в качестве рукоятки. Следует устанавливать специальную рукоятку.

⚠ Изделие разрешается использовать только в гигиенических целях: для принятия ванны и личной гигиены.

⚠ донного клапа. Перед установкой смесителя необходимо регулировочными кранами выровнять авление холодной и горячей воды при помощи вентмлей регулирующих подачу воды в квартиру.

## УКАЗАНИЯ ПО МОНТАЖУ

/ Перед монтажом следует проверить изделие на предмет повреждений при перевозке. После монтажа претензии о возмещении ущерба за повреждения при перевозке или повреждения поверхностей не принимаются.

/ Трубы и арматура должны быть установлены, промыты и проверены в соответствии с действующими нормами.

/ Необходимо соблюдать требования по монтажу, действующие в соответствующих странах.

## ТЕХНИЧЕСКИЕ ДАННЫЕ

| | |
|---|---|
| Рабочее давление: | не более. 1 МПа |
| Рекомендуемое рабочее давление: | 0,1 - 0,5 МПа |
| Давлении: | 1,6 МПа |
| | (1 МПа = 10 bar = 147 PSI) |
| Температура горячей воды: | не более. 70°C |
| Рекомендуемая темп. гор. воды: | 65°C |
| Термическая дезинфекция: | не более. 70°C/4 мин |

/ Изделие предназначено исключительно для питьевой воды!

/ укомплектован клапаном обратного тока воды

## ОПИСАНИЕ СИМВОЛОВ

Не применяйте силикон, содержащий уксусную кислоту.

ПОДГОНКА (см. стр. 18)

Регулировка ограничителя горячей воды. В сочетании с проточными нагревателями не рекомендуется использовать блокировку воды.

РАЗМЕРЫ (см. стр. 20)

СХЕМА ПОТОКА (см. стр. 20)

① Ручной душ
② Водозабор

ТЕХНИЧЕСКОЕ ОБСЛУЖИВАНИЕ (см. стр. 22)

Защита обратного тока должна регулярно проверяться (минимум один раз в год) по стандарту DIN EN 1717 или в соответствии с национальными или региональными нормативами

КОМПЛЕКТ (см. стр. 23)

XXX = Цветная кодировка
000 = Хром
350 = Satin Black

СПЕЦИАЛЬНЫЕ ПРИНАДЛЕЖНОСТИ (см. стр. 23)

не включено в объем поставки!

/ Монтажный ключ #97686000

ЭКСПЛУАТАЦИЯ (см. стр. 19)

ОЧИСТКА (см. стр. 21)

ЗНАК ТЕХНИЧЕСКОГО КОНТРОЛЯ (см. стр. 19)

МОНТАЖ (см. стр. 17)



## ⚠ BIZTONSÁGI UTASÍTÁSOK

⚠ A szerelésnél a zúzódások és vágási sérülések elkerülése érdekében kesztyűt kell viselni.

⚠ Gyermekek, valamint testileg, szellemileg fogyatékos és/vagy érzékelésben korlátozott személyek nem használhatják felügyelet nélkül a terméket. Alkohol és kábítószer befolyása alatt álló személyek nem használhatják a terméket.

⚠ Kerülni kell a zuhanysugár érintkezését érzékeny testrészekkel (pl. szemek). Be kell tartani a megfelelő távolságot a zuhanyfej és a test között.

⚠ A terméket nem szabad kapaszkodónak használni. Ehhez külön kapaszkodót kell felszerelni.

⚠ A terméket csak fürdéshez, mosakodáshoz, és egészségügyi tisztálkodáshoz szabad használni.

⚠ A hidegvíz- és a melegvíz-csatlakozások közötti nagy nyomáskülönbséget kikell egyenlíteni!

## SZERELÉSI UTASÍTÁSOK

/ A szerelés előtt ellenőrizni kell, hogy a terméknek nincs-e szállítási sérülése. Beépítés után a szállítási- vagy felületi sérüléseket nem ismerik el.

/ A vezetékeket és a csaptelepet az érvényes szabványoknak megfelelően kell felszerelni, öblíteni és ellenőrizni

/ Az egyes országokban érvényes installációs irányelveket be kell tartani.

## MŰSZAKI ADATOK

| | |
|---|---|
| Üzemi nyomás: | max. 1 MPa |
| Ajánlott üzemi nyomás: | 0,1 - 0,5 MPa |
| Nyomáspróba: | 1,6 MPa |
| | (1 MPa = 10 bar = 147 PSI) |
| Forróvíz hőmérséklet: | max. 70°C |
| Forróvíz javasolt hőmérséklete: | 65°C |
| Termikus fertőtlenítés: | max. 70°C/4 perc |

/ A terméket kizárólag ivóvízhez tervezték!

/ Visszafolyás gátlóval

## SZIMBÓLUMOK LEÍRÁSA

Ne használjon ecetsavtartalmú szilikont!

BEÁLLÍTÁS (lásd a oldalon 18)

A meleg víz korlátozás beállítása. Átfolyós vízmelegítőknél meleg víz korlátozó használata nem ajánlott.

MÉRETET (lásd a oldalon 20)

ÁTFOLYÁSI DIAGRAMM (lásd a oldalon 20)

① Kézi zuhany
② Kádbevezetés

KARBANTARTÁS (lásd a oldalon 22)

A visszafolyásgátlók működése a DIN EN 1717 szabványnak megfelelően, a nemzeti vagy területi rendelkezésekkel összhangban, évente egyszer ellenőrizendő!

TARTOZÉKOK (lásd a oldalon 23)

XXX = Színkódolás
000 = Króm
350 = Satin Black

EGYÉB TARTOZÉK (lásd a oldalon 23)

a szállítási egység nem tartalmazza

/ Szerelőkulcs #97686000

HASZNÁLAT (lásd a oldalon 19)

TISZTÍTÁS (lásd a oldalon 21)

VIZSGAJEL (lásd a oldalon 19)

SZERELÉS (lásd a oldalon 17)

## ⚠ TURVALLISUUSOHJEET

⚠ Asennuksessa on käytettävä käsineitä puristumien ja viiltojen aiheuttamien tapaturmien estämiseksi.

⚠ Lapset ja ruumiillisesti, henkisesti ja/tai aistillisesti rajoittuneet aikuiset eivät saa käyttää suihkujärjestelmää ilman valvontaa. Alkoholin tai huumeiden vaikutuksessa olevat henkilöt eivät saa käyttää suihkujärjestelmää.

⚠ Suihkuveden kontaktia herkkien ruumiinosien (esim. silmien) kanssa on vältettävä. Suihkun ja vartalon välissä on oltava riittävä väli.

⚠ Tuotetta ei saa käyttää kädensijana. On asennettava erillinen kädensija.

⚠ Tuotetta saa käyttää ainoastaan kylpy-, hygienia- ja puhdistustarkoituksiin.

⚠ Suuret paine-erot kylmä- ja kuumavesiliitäntöjen välillä on tasattava.

## ASENNUSOHJEET

/ Ennen asennusta on tarkastettava tuotteen mahdolliset kuljetusvahingot. Asennuksen jälkeen kuljetus- ja pintavaurioita ei hyväksytä.

/ Putket ja hana on asennettava, huuhdeltava ja tarkastettava voimassa olevien standardien mukaisesti.

/ Jokaisessa maassa on noudatettava siellä päteviä asennusohjeita.

## TEKNISET TIEDOT

| | |
|---|---|
| Käyttöpaine: | maks. 1 MPa |
| Suositeltu käyttöpaine: | 0,1 - 0,5 MPa |
| Koestuspaine: | 1,6 MPa |
| | (1 MPa = 10 bar = 147 PSI) |
| Kuuman veden lämpötila: | maks. 70°C |
| Kuuman veden suosituslämpötila: | 65°C |
| Lämpödesinfektio: | maks. 70°C / 4 min |

/ Tuote on suunniteltu käytettäväksi ainoastaan juomaveden kanssa!

/ Estää itsestään paluuvirtauksen

## ⚠ SÄKERHETSANVISNINGAR

⚠ Handskar ska bäras under monteringsarbetet så att man kan undvika kläm- och skärskadorgen werden.

⚠ Barn samt vuxna med fysiska, psykiska eller sensoriska funktionshinder får inte använda produkten ensamma. Personer som är påverkade av alkohol- eller droger får inte använda produkten.

⚠ Undvik att rikta duschstrålarna mot känsliga kroppsdelar (t. ex. ögonen. Det måste finnas ett tillräckligt stort avstånd mellan duschen och kroppen.

⚠ Produkten får inte användas som handtag. Ett separat handtag måste monteras.

⚠ Produkten får bara användas till kroppshygien med bad och dusch.

⚠ Stora tryckskillnader mellan anslutningarna för varmt och kallt vatten måste utjämnas.

## MONTERINGSANVISNINGAR

/ Det måste undersökas om produkten har transportskador innan den monteras. Efter monteringen accepteras inga transport- eller ytskiktskador.

/ Ledningarna och blandaren måste monteras, spolas igenom och kontrolleras enligt de gällande normerna.

/ De installationsriktlinjer som gäller i länderna ska följas.

## TEKNISKA DATA

| | |
|---|---|
| Driftstryck: | max. 1 MPa |
| Rek. driftstryck: | 0,1 - 0,5 MPa |
| Tryck vid provtryckning: | 1,6 MPa |
| | (1 MPa = 10 bar = 147 PSI) |
| Varmvattentemperatur: | max. 70°C |
| Rek. varmvattentemp.: | 65°C |
| Termisk desinfektion: | max. 70°C / 4 min |

/ Produkten är enbart avsedd för dricksvatten!

/ Självspärr mot återflöde

## MERKIN KUVAUS

Älä käytä etikkahappopitoista silikonia!

SÄÄTÖ (katso sivu 18)

Lämpötilan rajoittimen säätäminen. Emme suosittele käyttämään lämpötilan rajoitinta vedenlämmittimen (läpivirtauskuumennin) yhteydessä.

MITAT (katso sivu 20)

VIRTAUSDIAGRAMMI (katso sivu 20)

① Käsisuihku
② Vedentulo ammeeseen

HUOLTO (katso sivu 22)

Vastaventtiilien toiminta on tarkastettava säännöllisesti paikallisten ja kansallisten määräysten mukaisesti (DIN EN 1717, vähintään kerran vuodessa).

VARAOSAT (katso sivu 23)

XXX = Värikoodaus
000 = Kromi
350 = Satin Black

ERITYISVARUSTE (katso sivu 23)

ei kuulu toimitukseen

/ Asennusavain #97686000

KÄYTTÖ (katso sivu 19)

PUHDISTUS (katso sivu 21)

KOESTUSMERKKI (katso sivu 19)

ASENNUS (katso sivu 17)

## SYMBOLFÖRKLARING

Använd inte silikon som innehåller ättiksyra!

JUSTERING (se sidan 18)

Ställa in varmvattenregleringen. Tillsammans med varmvattenberedare rekommenderas inte en varmvattenspärr.

MÅTTEN (se sidan 20)

FLÖDESSCHEMA (se sidan 20)

① Handdusch
② Badkarskran

SKÖTSEL (se sidan 22)

Backventilers funktion måste kontrolleras regelbundet enligt nationella eller regionala bestämmelser i enlighet med DIN EN 1717 (minst en gång per år).

RESERVDELAR (se sidan 23)

XXX = Färgkodning
000 = Krom
350 = Satin Black

SPECIALTILLBEHÖR (se sidan 23)

medföljer ej leveransen

/ Monteringsnyckel #97686000

HANTERING (se sidan 19)

RENGÖRING (se sidan 21)

TESTSIGILL (se sidan 19)

MONTERING (se sidan 17)

## ⚠ SAUGUMO TECHNIKOS NURODYMAI

⚠ Apsaugai nuo užspaudimo ir įsipjovimo montavimo metu mūvėkite pirštines.

⚠ Gaminiu draudžiama naudotis vaikams, taip pat suaugusiems su fizine, dvasine negale ir (arba) sensorikos sutrikimais. Gaminių taip pat draudžiama naudotis asmenims, apsvaigusiems nuo alkoholio arba narkotikų.

⚠ Būtina vengti dušo vandens srovės kontakto su jautriomis kūno vietomis (pvz., akimis). Todėl būtina laikytis tinkamu atstumu nuo dušo.

⚠ Gaminys neturi būti naudojamas kaip rankena. Rankena montuojama atskirai.

⚠ Gaminys turi būti naudojamas tik maudymuisi, kūno higienai ir švarai palaikyti.

⚠ Turi būti išlyginti šalto ir karšto slėgio nelygumai.

## MONTAVIMO INSTRUKCIJA

/ Prieš montuojant būtina patikrinti, ar gaminys nebuvo pažeistas transportavimo metu. Sumontavus pretenzijos dėl transportavimo ir paviršiaus pažeidimų nepriimamos.

/ Vamzdžiai ir sujungimai turi būti montuojami, plaunami ir tikrinami pagal galiojančias normas.

/ Laikykitės atitinkamoje šalyje galiojančių direktyvų dėl įrengimo.

## TECHNINIAI DUOMENYS

| | |
|---|---|
| Darbinis slėgis: | ne daugiau kaip 1 MPa |
| Rekomenduojamas slėgis: | 0,1 - 0,5 MPa |
| Bandomasis slėgis: | 1,6 MPa |
| | (1 MPa = 10 barų = 147 PSI) |
| Karšto vandens temperatūra: | ne daugiau kaip 70°C |
| Rekomenduojama karšto vandens temperatūra: | 65°C |
| Terminis dezinfekavimas: | ne daugiau kaip 70°C / 4 min |

/ Produktas skirtas tik geriamajam vandeniui!

/ Su atbuliniu vožtuvu

## SIMBOLIO APRAŠYMAS

Nenaudokite silikono, kurio sudėtyje yra acto rūgšties!

REGULIAVIMAS (žr. psl. 18)

Karšto vandens ribojimas. Kartu su cirkuliaciniais šildytuvais nerekomenduojama naudoti karšto vandens blokavimo įtaisų.

IŠMATAVIMAI (žr. psl. 20)

PRALAIDUMO DIAGRAMA (žr. psl. 20)

① Rankų dušas
② Vonios įeiga

TECHNINIS APTARNAVIMAS (žr. psl. 22)

Atbulinio vožtuvo apsauga privalo būti tikrinama reguliariai (mažiausiai kartą per metus) pagal DIN EN1717 arba pagal galiojančias nacionalines arba regionines normas.

ATSARGINĖS DALYS (žr. psl. 23)

XXX = Spalvos
000 = Chrom
350 = Satin Black

SPECIALŪS PRIEDAI (žr. psl. 23)

nėra pridedama

/ Montavimo raktas #97686000

EKSPLOATACIJA (žr. psl. 19)

VALYMAS (žr. psl. 21)

BANDYMO PAŽYMA (žr. psl. 19)

MONTAVIMAS (žr. psl. 17)



## ⚠ SIGURNOSNE UPUTE

⚠ Prilikom montaže se radi sprječavanja prignječenja i posjekotina moraju nositi rukavice.

⚠ Djeca, kao i tjelesno, mentalno i/ili senzorno hendikepirane odrasle osobe ne smiju se koristiti proizvodom bez nadzora. Osobe koje su pod utjecajem alkohola ili droga ne smiju se koristiti proizvodom.

⚠ Mora se izbjegavati kontakt mlaza iz tuša s osjetljivim dijelovima tijela (npr. očima). Tijelo korisnika mora biti dovoljno udaljeno od tuša.

⚠ Proizvod ne smije služiti za pridržavanje. U tu se svrhu mora postaviti zaseban rukohvat.

⚠ Proizvod se smije primjenjivati samo za kupanje, tuširanje i osobnu higijenu.

⚠ Velika razlika u pritisku između vruće i hladne vode mora biti izbalansirana.

## UPUTE ZA MONTAŽU

/ Prije montaže mora se provjeriti je li proizvod oštećen prilikom transporta. Nakon ugradnje se ne priznaju nikakve reklamacije koje se odnose na površinska i transportna oštećenja.

/ Cijevi i armatura moraju biti postavljeni, isprani i testirani prema važećim normama.

/ Obvezno se moraju uvažiti propisi o instalacijama koji vrijede u dotičnoj zemlji.

## TEHNIČKI PODATCI

| | |
|---|---|
| Najveći dopušteni tlak: | tlak 1 MPa |
| Preporučeni tlak: | 0,1 - 0,5 MPa |
| Probni tlak: | 1,6 MPa |
| | (1 MPa = 10 bar = 147 PSI) |
| Temperatura vruće vode: | tlak 70°C |
| Preporučena temperatura vruće vode: | 65°C |
| Termička dezinfekcija: | tlak 70°C / 4 min |

/ Proizvod je koncipiran isključivo za pitku vodu!

/ Funkcije samo-čišćenja

## OPIS SIMBOLA

Nemojte koristiti silikon koji sadrži octenu kiselinu!

REGULACIJA (pogledaj stranicu 18)

Namještanje limitera tople vode. U kombinaciji s protočnim bojlerima nije preporučljiva primjena sustava za blokiranje dotoka tople vode.

MJERE (pogledaj stranicu 20)

DIJAGRAM PROTOKA (pogledaj stranicu 20)

① Ručni tuš
② Ispust u kadu

ODRŽAVANJE (pogledaj stranicu 22)

Ispravnost nepovratnog ventila mora se redovito provjeravati prema standardu DIN EN 1717 i u skladu sa važećim propisima (najmanje jednom godišnje).

REZERVNI DJELOVI (pogledaj stranicu 23)

XXX = Boje
000 = Krom
350 = Satin Black

POSEBNI PRIBOR (pogledaj stranicu 23)

Nije sadržano u isporuci!

/ ključ za montažu #97686000

UPOTREBA (pogledaj stranicu 19)

ČIŠĆENJE (pogledaj stranicu 21)

OZNAKA TESTIRANJA (pogledaj stranicu 19)

SASTAVLJANJE (pogledaj stranicu 17)

## ⚠ GÜVENLİK UYARILARI

⚠ Montaj esnasında ezilme ve kesilme gibi yaralanmaları önlemek için eldiven kullanılmalıdır.

⚠ Bedensel, ruhsal ve/veya sensörik engelli çocuk ve yetişkinler gözetimsiz olarak duş sistemini kullanmamalıdırlar. Alkol veya uyuşturucu etkisinde olanlar duş sistemini kullanmamalıdır.

⚠ Püskürtme başlıklarının hassas organlara teması (örn. gözler) önlenmelidir. Püskürtücü ile beden arasında yeterli mesafe bırakılmalıdır.

⚠ Ürün tutma kolu olarak kullanılmamalıdır. Ayrı bir tutma kolu monte edilmelidir.

⚠ Ürün yalnızca banyo, hijyen ve beden temizliği amaçları doğrultusunda kullanılabilir.

⚠ Sıcak ve soğuk su bağlantıları arasında büyük basınç farklılıkları varsa, bu basınç farklılıklarının dengelenmesi gerekir.

## MONTAJ AÇIKLAMALARI

/ Montaj işleminden önce ürün nakliye hasarları yönünden kontrol edilmelidir. Montaj işleminden sonra nakliye veya yüzey hasarları için sorumluluk üstlenilmemektedir.

/ Boruların ve armatürün montajı, yıkanması ve kontrolü geçerli normlara göre yapılmalıdır.

/ Ülkelerde geçerli kurulum yönetmeliklerine riayet edilmelidir.

## TEKNİK BİLGİLER

| | |
|---|---|
| İşletme basıncı: | azami 1 MPa |
| Tavsiye edilen işletme basıncı: | 0,1 - 0,5 MPa |
| Kontrol basıncı: | 1,6 MPa |
| | (1 MPa = 10 bar = 147 PSI) |
| Sıcak su sıcaklığı: | azami 70°C |
| Tavsiye edilen su ısısı: | 65°C |
| Termik dezenfeksiyon: | azami 70°C/4 dak |

/ Ürün sadece şebeke suyu için tasarlanmıştır!

/ Geri emme önleyici

## ⚠ INSTRUCȚIUNI DE SIGURANȚĂ

⚠ La montare utilizați mănuși pentru evitarea contuziunilor și tăierii mâinilor.

⚠ Copiii și adulții cu dizabilități corporale, mintale și senzoriale nu pot utiliza sistemul de duș nesupravegheați. De asemenea este interzisă utilizarea sistemului de duș de către persoane, care se află sub influența alcoolului sau a drogurilor.

⚠ Evitați contactul jetului de apă cu părțile de corp sensibile (de ex. ochii). Țineți dușul la o distanță corespunzătoare de corp.

⚠ Nu este permisă utilizarea produsului pe post de mâner. este nevoie de montarea unui mâner corespunzător.

⚠ Produsul poate fi utilizat doar pentru spălarea, menținerea igienei și curățarea corpului.

⚠ Diferențele de presiune mari între alimentarea cu apă rece și apă caldă trebuie echilibrate.

## INSTRUCȚIUNI DE MONTARE

/ Înainte de instalare verificați, dacă produsul prezintă deteriorări de transport. După instalare garanția nu acoperă deteriorările de transport și cele de suprafață.

/ Conductele și bateriile trebuie montate, spălate și verificate conform normelor în vigoare.

/ Respectați reglementările referitoare la instalare valabile în țara respectivă.

## DATE TEHNICE

| | |
|---|---|
| Presiune de funcționare: | max. 1 MPa |
| Presiune de funcționare recomandată: | 0,1 - 0,5 MPa |
| Presiune de verificare: | 1,6 MPa |
| | (1 MPa = 10 bar = 147 PSI) |
| Temperatura apei calde: | max. 70°C |
| Temperatura recomandată a apei calde: | 65°C |
| Dezinfecție termică: | max. 70°C/4 min |

/ Produsul este destinat exclusiv pentru apă potabilă.

/ Asigurat contra scurgere înapoi

## SİMGE AÇIKLAMASI

Asetik asit içeren silikon kullanmayın!

AYARLAMA (bakınız sayfa 18)

Sıcak su sınırlamasının ayarlanması. Sıcak su kilidinin sürekli ısıtıcıyla kullanılması tavsiye edilmez.

ÖLÇÜLERİ (bakınız sayfa 20)

AKIŞ DİYAGRAMI (bakınız sayfa 20)

① El duşu
② Küvet su girişi

BAKIM (bakınız sayfa 22)

DIN EN 1717 ve ulusal standartlar doğrultusunda Çek valfler düzenli olarak kontrol edilmelidir. ( en az yılda bir kez)

YEDEK PARÇALAR (bakınız sayfa 23)

XXX = Renkler
000 = Krom
350 = Satin Black

ÖZEL AKSESUARLAR (bakınız sayfa 23)

Teslimat kapsamına dahil değildir

/ Montaj anahtarı #97686000

KULLANIMI (bakınız sayfa 19)

TEMİZLEME (bakınız sayfa 21)

KONTROL İŞARETİ (bakınız sayfa 19)

MONTAJI (bakınız sayfa 17)

## DESCRIEREA SIMBOLURILOR

Nu utilizați silicon cu conținut de acid acetic!

REGLARE (vezi pag. 18)

Reglarea limitatorului de apă caldă. Nu se recomandă folosirea unui limitator de apă caldă în combinație cu un boiler instant.

DIMENSIUNI (vezi pag. 20)

DIAGRAMA DE DEBIT (vezi pag. 20)

① Duș de mână
② Gură de admisiune

ÎNTREȚINERE (vezi pag. 22)

Supapele antiretur trebuie verificate regulat conform DIN EN 1717 și standardele naționale sau regionale (cel puțin o dată pe an).

PIESE DE SCHIMB (vezi pag. 23)

XXX = Coduri de culori
000 = Crom
350 = Satin Black

ACCESORII OPȚIONALE (vezi pag. 23)

nu este inclus în setul livrat

/ Cheie pentru montare #97686000

UTILIZARE (vezi pag. 19)

CURĂȚARE (vezi pag. 21)

CERTIFICAT DE TESTARE (vezi pag. 19)

MONTARE (vezi pag. 17)

## ⚠ ΥΠΟΔΕΙΞΕΙΣ ΑΣΦΑΛΕΙΑΣ

⚠ Για να αποφύγετε τραυματισμούς κατά τη συναρμολόγηση πρέπει να φοράτε γάντια.

⚠ Παιδιά ή ενήλικες με μειωμένες σωματικές, διανοητικές και/ή αισθητήριες ανεπάρκειες δεν επιτρέπεται να χρησιμοποιούν το προϊόν χωρίς επιτήρηση. Άτομα υπό την επήρεια οινοπνεύματος ή ναρκωτικών δεν επιτρέπεται να χρησιμοποιούν σε καμία περίπτωση το προϊόν.

⚠ Η επαφή δέσμης νερού του ντους με ευαίσθητες περιοχές του σώματος (π.χ. μάτια) πρέπει να αποφεύγεται. Διατηρείτε επαρκή απόσταση ανάμεσα στο ντους και το σώμα.

⚠ Το προϊόν δεν επιτρέπεται να χρησιμοποιείται σαν λαβή στήριξης. Για τον σκοπό αυτό πρέπει να τοποθετηθεί ξεχωριστή λαβή στήριξης.

⚠ Το προϊόν επιτρέπεται να χρησιμοποιείται μόνο σαν μέσο λουτρού, υγιεινής και καθαρισμού του σώματος.

⚠ Οι διαφορές της πίεσης μεταξύ της σύνδεσης κρύου και ζεστού νερού θα πρέπει να αντισταθμίζονται.

## ΟΔΗΓΙΕΣ ΣΥΝΑΡΜΟΛΟΓΗΣΗΣ

/ Πριν τη συναρμολόγηση πρέπει να εξεταστεί το προϊόν για ζημιές μεταφοράς. Μετά την εγκατάσταση δεν αναγνωρίζονται ζημιές από τη μεταφορά ή επιφανειακές ζημιές.

/ Οι σωλήνες και η μπαταρία πρέπει να τοποθετηθούν σύμφωνα με τα ισχύοντα πρότυπα, να τεθούν υπό πίεση και να δοκιμαστούν.

/ Θα πρέπει να τηρούνται οι οδηγίες εγκατάστασης που ισχύουν σε κάθε κράτος.

## ΤΕΧΝΙΚΑ ΧΑΡΑΚΤΗΡΙΣΤΙΚΑ

| | |
|---|---|
| Λειτουργία πίεσης: | έως 1 MPa |
| Συνιστώμενη λειτουργία πίεσης: | 0,1 - 0,5 MPa |
| Πίεση ελέγχου: | 1,6 MPa |
| | (1 MPa = 10 bar = 147 PSI) |
| Θερμοκρασία ζεστού νερού: | έως 70°C |
| Συνιστώμενη θερμοκρασία ζεστού νερού: | 65°C |
| Θερμική απολύμανση: | έως 70°C / 4 min |

/ Το προϊόν έχει σχεδιαστεί αποκλειστικά για πόσιμο νερό!.

/ Περιλαμβάνει βαλβίδα αντεπιστροφής.

## ΠΕΡΙΓΡΑΦΗ ΣΥΜΒΟΛΩΝ

Μην χρησιμοποιείτε σιλικόνη που περιέχει οξικό οξύ!

ΡΥΘΜΙΣΗ (βλ. Σελίδα 18)

Ρύθμιση του δοσομετρητή ζεστού νερού. Δεν συνιστάται η διάταξη φραγής ζεστού νερού σε συνδυασμό με ταχυθερμοσίφωνα.

ΔΙΑΣΤΑΣΕΙΣ (βλ. Σελίδα 20)

ΔΙΑΓΡΑΜΜΑ ΡΟΗΣ (βλ. Σελίδα 20)

① Καταιονιστήρας χειρός
② Είσοδος νερού στη μπανιέρα

ΣΥΝΤΗΡΗΣΗ (βλ. Σελίδα 22)

Οι βαλβίδες αντεπιστροφής πρέπει να ελέγχονται τακτικά ως προς τη λειτουργία τους, σύμφωνα με το πρότυπο DIN EN 1717, σε σχέση με τους ισχύοντες εθνικούς ή τοπικούς κανόνες (το ελάχιστο μια φορά το χρόνο ) .

ΑΝΤΑΛΛΑΚΤΙΚΑ (βλ. Σελίδα 23)

XXX = Χρώματα
000 = Επιχρωμιωμένο
350 = Satin Black

ΕΙΔΙΚΑ ΑΞΕΣΟΥΑΡ (βλ. Σελίδα 23)

δεν περιλαμβάνεται στον παραδοτέο εξοπλισμό

/ Κλειδί συναρμολόγησης #97686000

ΧΕΙΡΙΣΜΟΣ (βλ. Σελίδα 19)

ΚΑΘΑΡΙΣΜΟΣ (βλ. Σελίδα 21)

ΣΗΜΑ ΕΛΕΓΧΟΥ (βλ. Σελίδα 19)

ΣΥΝΑΡΜΟΛΟΓΗΣΗ (βλ. Σελίδα 17)



## ⚠ VARNOSTNA OPOZORILA

⚠ Pri montaži je treba nositi rokavice, da se preprečijo poškodbe zaradi zmečkanja ali urezov.

⚠ Otroci kot tudi odrasle osebe z omejenimi telesnimi, duševnimi in/ali senzoričnimi sposobnostmi ne smejo nenadzorovano uporabljati tega izdelka. Osebe, ki so pod vplivom alkohola ali drog, tega izdelka ne smejo uporabljati.

⚠ Izogibati se je treba stiku prhalnega curka z občutljivimi deli telesa (npr. očmi). Med telesom in prho mora biti vedno zadosten razmik.

⚠ Proizvoda ne smete uporabljati kot držalnega ročaja. V ta namen je treba montirati poseben ročaj.

⚠ Ta izdelek se sme uporabljati le z namenom umivanja, vzdrževanja higiene in telesne nege.

⚠ Velike razlike v tlaku med priključkom za mrzlo in priključkom za toplo vodo je potrebno izravnati.

## NAVODILA ZA MONTAŽO

/ Pred montažo je treba izdelek preveriti glede morebitnih transportnih poškodb. Po vgradnji transportne ali površinske poškodbe ne bodo več priznane.

/ Cevi in armaturo je treba montirati, izprati in preveriti po veljavnih standardih.

/ Upoštevati je treba pravilnike o inštalacijah, ki veljajo v posamezni državi.

## TEHNIČNI PODATKI

| | |
|---|---|
| Delovni tlak: | maks. 1 MPa |
| Priporočeni delovni tlak: | 0,1 - 0,5 MPa |
| Preskusni tlak: | 1,6 MPa |
| | (1 MPa = 10 bar = 147 PSI) |
| Temperatura tople vode: | maks. 70°C |
| Priporočena temperatura tople vode: | 65°C |
| Termična dezinfekcija: | maks. 70°C / 4 min |

/ Proizvod je zasnovan izključno za sanitarno vodo!

/ Zaščita proti povratnemu toku

## OPIS SIMBOLA

Ne smete uporabiti silikona, ki vsebuje ocetno kislino!

JUSTIRANJE (glejte stran 18)

Nastavitev omejevalnika tople vode. V povezavi s pretočnimi grelniki uporaba zapore tople vode ni priporočljiva.

MERE (glejte stran 20)

DIAGRAM PRETOKA (glejte stran 20)

① Ročna prha
② Vtok v kad

VZDRŽEVANJE (glejte stran 22)

Delovanje protipovratnega ventila je potrebno v skladu z DIN EN 1717 in skladno z državnimi in regionalnimi določili redno testirati (najmanj enkrat letno).

REZERVNI DELI (glejte stran 23)

XXX = Barve
000 = Krom
350 = Satin Black

POSEBEN PRIBOR (glejte stran 23)

Ni vključeno

/ Montažni ključ #97686000

UPRAVLJANJE (glejte stran 19)

ČIŠČENJE (glejte stran 21)

PRESKUSNI ZNAK (glejte stran 19)

MONTAŽA (glejte stran 17)

## ⚠ OHUTUSJUHISED

⚠ Kandke paigaldamisel muljumis- ja lõikevigastuste vältimiseks kindaid.

⚠ Lapsed, samuti kehaliste, vaimsete või tajupiirangutega täiskasvanud ei tohi dušisüsteemi järelvalveta kasutada. Alkoholi või narkootikumide mõju all olevad isikud ei tohi dušisüsteemi kasutada.

⚠ Duši veejoad ei tohi kokku puutuda tundlike kehaosadega (nt silmad). Jätke duši ja keha vahele piisav vahe.

⚠ Toodet ei tohi kasutada käepidemena. Paigaldage eraldi käepide.

⚠ Toodet tohib kasutada ainult pesemis-, hügieeni- ja kehapuhastamiseesmärkidel.

⚠ Kui külma ja kuuma vee ühenduste surve on väga erinev, tuleb need tasakaalustada.

## PAIGALDAMISJUHISED

/ Enne paigaldamist tuleb toodet kontrollida transpordikahjustuste osas Pärast paigaldamist ei tunnustata enam transpordi- või pinnakahjustuste kaebuseid.

/ Voolikute ja segisti paigaldamisel, loputamisel ja kontrollimisel tuleb lähtuda kehtivatest normatiividest

/ Vastavas riigis kehtivaid paigalduseeskirju tuleb järgida.

## TEHNILISED ANDMED

| | |
|---|---|
| Töörõhk | maks. 1 MPa |
| Soovitatav töörõhk: | 0,1 - 0,5 MPa |
| Kontrollsurve: | 1,6 MPa |
| | (1 MPa = 10 baari = 147 PSI) |
| Kuuma vee temperatuur: | maks. 70°C |
| Soovitatav kuuma vee temperatuur: | 65°C |
| Termiline desinfektsioon: | maks. 70°C / 4 min |

/ Toode on ette nähtud eranditult joogivee jaoks!

/ Tagasivooluklapp

## ⚠ DROŠĪBAS NORĀDES

⚠ Montāžas laikā, lai izvairītos no saspiedumiem un iegriezumiem, nepieciešams nēsāt cimdus.

⚠ Bērni, kā arī pieaugušie ar fiziskiem, garīgiem un/vai sensoriskiem ierobežojumiem nedrīkst lietot šo produktu bez uzraudzības. Personas, kas atrodas alkohola vai narkotisko vielu iespaidā, nedrīkst lietot šo dušas sistēmu.

⚠ Nepieciešams izvairīties no dušas strūklas tieša kontakta ar jutīgām ķermeņa daļām (piem., acīm). Nepieciešams ievērot pietiekošu attālumu starp dušu un ķermeni.

⚠ Šo produktu nedrīkst izmantot kā roku balstu. Nepieciešams uzmontēt atsevišķu roku balstu.

⚠ Šo produktu drīkst izmantot tikai, lai mazgātos, higiēnai un ķermeņa tīrīšanai.

⚠ Jāizlīdzina spiediena atšķirības starp aukstā un karstā ūdens pievadiem.

## NORĀDĪJUMI MONTĀŽAI

/ Pirms montāžas nepieciešams pārbaudīt, vai produktam transportēšanas laikā nav radušies bojājumi. Pēc iebūvēšanas bojājumi, kas radušies transportēšanas laikā, vai virsmas bojājumi netiek atzīti.

/ Cauruļvadi un armatūra ir jāuzstāda, jāizskalo un jāpārbauda saskaņā ar spēkā esošajiem standartiem.

/ Jāievēro attiecīgās valstīs spēkā esošās montāžas prasības.

## TEHNISKIE DATI

| | |
|---|---|
| Darba spiediens: | maks. 1 MPa |
| Ieteicamais darba spiediens: | 0,1 - 0,5 MPa |
| Pārbaudes spiediens: | 1,6 MPa |
| | (1 MPa = 10 bar = 147 PSI) |
| Karstā ūdens temperatūra: | maks. 70°C |
| Ieteicamā karstā ūdens temperatūra: | 65°C |
| Termiskā dezinfekcija : | maks. 70°C / 4 min |

/ Izstrādājums ir paredzēts tikai dzeramajam ūdenim!

/ Drošības vārsts

## SÜMBOLITE KIRJELDUS

Ärge kasutage äädikhapet sisaldavat silikooni!

REGULEERIMINE (vt lk 18)

Sooja vee piirangu seadistamine. Ühenduses boileritega ei ole sooja vee blokeeringu soovitatav.

MÕÕTUDE (vt lk 20)

LÄBIVOOLUDIAGRAMM (vt lk 20)

① Käsidušš
② Vanni kraan

HOOLDUS (vt lk 22)

Tagasilöögiklappide toimimist tuleb kooskõlas riiklike ja regionaalsete määrustega regulaarselt kontrollida vastavalt standardile DIN EN 1717 (vähemalt kord aastas).

VARUOSAD (vt lk 23)

XXX = Värvid
000 = Kroom
350 = Satin Black

SPETSIAALNE LISAVARUSTUS (vt lk 23)

ei sisaldu komplektis

/ Montaaživõti #97686000

KASUTAMINE (vt lk 19)

PUHASTAMINE (vt lk 21)

KONTROLLSERTIFIKAAT (vt lk 19)

PAIGALDAMINE (vt lk 17)

## SIMBOLU NOZĪME

Neizmantot silikonu, kas satur etiķskābi!

IEREGULĒŠANA (skat. lpp. 18)

Karsta ūdens ierobežotāja regulēšana. Kopā ar caurteces sildītājiem nav ieteicams izmantot ūdens bloķētāju.

IZMĒRUS (skat. lpp. 20)

CAURPLŪDES DIAGRAMMA (skat. lpp. 20)

① Rokas duša
② Vannas tekne

APKOPE (skat. lpp. 22)

Regulāri jāpārbauda pretvārsta funkcija saskaņā ar DIN EN 1717 saistībā ar nacionālajiem vai vietējiem noteikumiem (vismaz vienreiz gadā).

REZERVES DAĻAS (skat. lpp. 23)

XXX = Krāsu kodi
000 = Hroma
350 = Satin Black

SPECIĀLI AKSESUĀRI (skat. lpp. 23)

komplektā netiek piegādāts

/ Montāžas atslēga #97686000

LIETOŠANA (skat. lpp. 19)

TĪRĪŠANA (skat. lpp. 21)

PĀRBAUDES ZĪME (skat. lpp. 19)

MONTĀŽA (skat. lpp. 17)

## ⚠ SIGURNOSNE NAPOMENE

⚠ Prilikom montaže se radi sprečavanja prignječenja i posekotina moraju nositi rukavice.

⚠ Deca, kao i telesno, mentalno i/ili senzorno hendikepirane odrasle osobe ne smeju da koriste proizvod bez nadzora. Osobe koje su pod uticajem alkohola ili droga ne smeju da koriste proizvod.

⚠ Mora se izbegavati kontakt mlaza iz tuša sa osetljivim delovima tela (npr. očima). Telo korisnika mora biti na dovoljnom odstojanju od tuša.

⚠ Proizvod se ne sme koristiti za kao ručka za pridržavanje. U tu svrhu se mora postaviti zaseban rukohvat.

⚠ Proizvod sme da se koristi samo za kupanje, tuširanje i ličnu higijenu.

⚠ Velika razlika u pritisku između vruće i hladne vode mora biti izbalansirana.

## INSTRUKCIJE ZA MONTAŽU

/ Pre montaže se mora proveriti da li je proizvod oštećen pri transportu. Nakon ugradnje se ne priznaju nikakve reklamacije koje se odnose na površinska i transportna oštećenja.

/ Vodovi i armatura moraju biti postavljeni, isprani i testirani prema važećim normama.

/ Treba se pridržavati propisa koji u određenim zemljama važe za instalacije.

## TEHNIČKI PODACI

| | |
|---|---|
| Radni pritisak: | maks. 1 MPa |
| Preporučeni radni pritisak: | 0,1 - 0,5 MPa |
| Probni pritisak: | 1,6 MPa |
| | (1 MPa = 10 bar = 147 PSI) |
| Temperatura vruće vode: | maks. 70°C |
| Preporučena temperatura vruće vode: | 65°C |
| Termička dezinfekcija: | maks. 70°C/4 min |

/ Proizvod je koncipiran isključivo za pijaću vodu!

/ Zaštita od povratnog toka

## OPIS SIMBOLA

Nemojte koristiti silikon koji sadrži sirćetnu kiselinu!

PODEŠAVANJE (vidi stranu 18)

Podešavanje ograničivača tople vode. U kombinaciji sa protočnim bojlerima ne preporučuje se primena sistema za blokiranje dotoka tople vode.

MERE (vidi stranu 20)

DIJAGRAM PROTOKA (vidi stranu 20)

① Ručni tuš
② Dotok kade

ODRŽAVANJE (vidi stranu 22)

Ispravno funkcionisanje nepovratnog ventila se mora redovno proveravati prema standardu DIN EN 1717 i u skladu s važećim nacionalnim ili regionalnim propisima (najmanje jednom godišnje).

REZERVNI DELOVI (vidi stranu 23)

XXX = Oznake boja
000 = Hrom
350 = Satin Black

POSEBAN PRIBOR (vidi stranu 23)

Nije sadržano u isporuci

/ ključ za montažu #97686000

RUKOVANJE (vidi stranu 19)

ČIŠĆENJE (vidi stranu 21)

ISPITNI ZNAK (vidi stranu 19)

MONTAŽA (vidi stranu 17)



## ⚠ SIKKERHETSHENVISNINGER

⚠ Bruk hansker under montasjen for å unngå klem- og kuttskader.

⚠ Barn og voksne med fysiske og psykiske og/eller sensoriske handicap skal ikke bruke dusjsystemet uten oppsyn. Personer som er påvirket av alkohol eller narkotika skal ikke bruke dusjsystemet.

⚠ Dusjstrålen skal ikke komme i kontakt med ømfintlige kroppsdeler (f.eks. øynene). Overhold en tilstrekkelig avstand mellom dusjen og kroppen.

⚠ Produktet skal ikke brukes som holdegrep. Det skal monteres en separat holdegrep.

⚠ Produktet skal kun brukes for bade-, hygiene- og kroppshygiene.

⚠ Store trykkdifferanser mellom kaldt- og varmtvannstilkoblinger skal utlignes.

## MONTAGEHENVISNINGER

/ Før montasjen skal produktet sjekkes for transportskader. Etter monteringen aksepteres ikke noen transport- eller overflateskader.

/ Ledningene og armaturen skal monteres, spyles og sjekkes iht. de gyldige normer.

/ Gjeldende retningslinjer for rørleggerarbeid i de enkelte land skal følges.

## TEKNISKE DATA

| | |
|---|---|
| Driftstrykk | maks. 1 MPa |
| Anbefalt driftstrykk: | 0,1 - 0,5 MPa |
| Prøvetrykk | 1,6 MPa |
| | (1 MPa = 10 bar = 147 PSI) |
| Varmtvannstemperatur | maks. 70°C |
| Anbefalt temperatur for varmt vann | 65°C |
| Termisk desinfisering: | maks. 70°C/4 min |

/ Produktet er utelukkende designet for drikkevann!

/ Egensikker mot tilbakeflyt

## SYMBOLBESKRIVELSE

Ikke bruk silikon som inneholder eddiksyre!

JUSTERING (se side 18)

Innstilling av varmtvannsbegrensning. I forbindelse med gjennomstrømnings-varmere er det ikke anbefalt å bruke en varmtvannsperre.

MÅL (se side 20)

GJENNOMSTRØMNINGSDIAGRAM (se side 20)

① Håndusj
② Innløp badekar

VEDLIKEHOLD (se side 22)

Funksjonen til returløpssperren skal iht. DIN EN 1717 og i samsvar med de nasjonale og lokale forskrifter sjekkes regelmessig (minst en gang i året).

SERVICEDELER (se side 23)

XXX = Fargekode
000 = Krom
350 = Satin Black

EKSTRATILBEHØR (se side 23)

ikke med i leveransen

/ Montasjenøkkel #97686000

BETJENING (se side 19)

RENGJØRING (se side 21)

PRØVEMERKE (se side 19)

MONTASJE (se side 17)

## ⚠ УКАЗАНИЯ ЗА БЕЗОПАСНОСТ

⚠ При монтажа трябва да се носят ръкавици, за да се избегнат наранявания поради притискане или порязване.

⚠ Не е позволено деца, както и възрастни с физически, умствени и/или сензорни ограничения да използват продукта без надзор. Не е позволено използването на системата на продукта от лица, употребили алкохол или дрога.

⚠ Трябва да се избягва контакта на струите на разпръсквателя с чувствителни части на тялото (напр. очите). Между разпръсквателя и тялото трябва да се спазва достатъчно разстояние.

⚠ Продуктът не бива да се използва като дръжка. Трябва да се монтира отделна дръжка.

⚠ Позволено е използването на продукта само за къпане, хигиена и цели на почистване на тялото.

⚠ Големите разлики в налягането между изводите за студената и топлата вода трябва да се изравняват.

## УКАЗАНИЯ ЗА МОНТАЖ

/ Преди монтажа продуктът трябва да се провери за транспортни щети. След монтажа не се признават транспортни или повърхностни щети.

/ Тръбопроводите и арматурата трябва да се монтират, промият и проверят в съответствие с валидните норми.

/ Трябва да бъдат спазвани валидните в съответните страни предписания за инсталиране.

## ТЕХНИЧЕСКИ ДАННИ

| | |
|---|---|
| Работно налягане: | макс. 1 МПа |
| Препоръчително работно налягане: | 0,1 - 0,5 МПа |
| Контролно налягане: | 1,6 МПа |
| | (1 МПа = 10 bar = 147 PSI) |
| Температура на горещата вода: | макс. 70°C |
| Препоръчителна температура на горещата вода: | 65°C |
| Термична дезинфекция: | макс. 70°C/4 мин |

/ Продуктът е разработен само за питейна вода!

/ Самозащитен против обратно изтичане

## ⚠ UDHËZIME SIGURIE

⚠ Për të evituar lëndimet e pickimeve ose të prerjeve gjatë procesit të montimit duhet që të vishni doreza.

⚠ Fëmijët dhe të rriturit me aftësi të kufizuara fizike, mendore dhe/ose ndijuese nuk duhet ta përdorin produktin pa qenë nën mbikëqyrje. Personat që janë nën ndikimin e drogave ose të alkoolit nuk duhet ta përdorin produktin.

⚠ Kontakti i valëve të dushit me pjesët e ndjeshme të trupit (p.sh. me sytë) duhet që të shmanget. Midis dushit dhe trupit duhet që të mbahet një distancë e mjaftueshme.

⚠ Produkti nuk duhet të përdoret si dorëze mbajtëse. Duhet të montohet një dorezë mbajtëse e veçantë

⚠ Produkti duhet të përdoret vetëm qëllimet e banjave, të higjienës dhe të larjes së trupit.

⚠ Ndryshimet e mëdha të presionit mes lidhjeve të ujit të ftohtë dhe atij të ngrohtë duhen ekuilibruar.

## UDHËZIME PËR MONTIMIN

/ Përpara montimit duhet që produkti të kontrollohet për dëmtime nga transporti. Pas instalimit nuk do të njihet asnjë dëmtim nga transporti ose dëmtim i sipërfaqes.

/ Tubacionet dhe rubinetet duhet që të montohen, të shpëlahen dhe të kontrollohen sipas standardeve në fuqi

/ Duhet të respektohen linjat udhëzuese të instalimit, të vlefshme për vendet respektive.

## TË DHËNA TEKNIKE

| | |
|---|---|
| Presioni gjatë punës | maks. 1 MPa |
| Presioni i rekomanduar: | 0,1 - 0,5 MPa |
| Presioni për provë: | 1,6 MPa |
| | (1 MPa = 10 bar = 147 PSI) |
| Temperatura e ujit të ngrohtë | maks. 70°C |
| Temperatura e rekomanduar e ujit të ngrohtë: | 65°C |
| Dezinfektim Termik: | maks. 70°C/4 min |

/ Produkti është projektuar ekskluzivisht për ujë të pijshëm!

/ Siguresa kundër rrjedhjes në drejtim të kundërt

## ОПИСАНИЕ НА СИМВОЛИТЕ

Не използвайте силикон, съдържащ оцетна киселина!

ЮСТИРАНЕ (вижте стр. 18)

Настройка на ограничителя за топлата вода. Във връзка с проточни нагреватели не се препоръчва блокировка за топлата вода

РАЗМЕРИ (вижте стр. 20)

ДИАГРАМА НА ПОТОКА (вижте стр. 20)

① Ръчен разпръсквател
② Вход за вана

ПОДДРЪЖКА (вижте стр. 22)

Съгласно DIN EN 1717 функционирането на приспособленията за предотвратяване на обратния поток трябва редовно да се проверява в съответствие с националните или регионални изисквания (поне веднъж годишно).

СЕРВИЗНИ ЧАСТИ (вижте стр. 23)

XXX = Цветово кодиране
000 = Хром
350 = Satin Black

СПЕЦИАЛНИ ПРИНАДЛЕЖНОСТИ (вижте стр. 23)

не се съдържа в обема на доставка

/ Монтажен ключ #97686000

ОБСЛУЖВАНЕ (вижте стр. 19)

ПОЧИСТВАНЕ (вижте стр. 21)

КОНТРОЛЕН ЗНАК (вижте стр. 19)

МОНТАЖ (вижте стр. 17)

## PËRSHKRIMI I SIMBOLIT

Mos përdorni silikon që në përbërje ka acid acetik.

JUSTIMI (shih faqen 18)

Rregullimi i kufizimit me ujë të nxehtë. Nje kombinim me një bojler ujit nuk është i rekomanduar.

PËRMASAT (shih faqen 20)

DIAGRAMI I QARKULLIMIT (shih faqen 20)

① Spërkatësja e dorës
② Vrima për mbushjen e vaskës

MIRËMBAJTJA (shih faqen 22)

Penguesit e rrjedhjes në drejtim të kundërt duhen kontrolluar rregullisht në bazë të normave DIN EN 1717 konform normave nacionale dhe regjionale (së paku një herë në vit).

PJESËT E SERVISIT (shih faqen 23)

XXX = Kodimi me anë të ngjyrave
000 = Krom
350 = Satin Black

PAJISJE TË POSAÇME (shih faqen 23)

nuk përfshihet në vëllimin e furnizimit

/ Çelësi i montimit #97686000

PËRDORIMI (shih faqen 19)

PASTRIMI (shih faqen 21)

SHENJA E KONTROLLIT (shih faqen 19)

MONTIMI (shih faqen 17)

**⚠ تنبيهات الأمان**

⚠ يجب إرتداء قفازات لليد أثناء التركيب لتجنب حدوث أخطار الإنحشار أو الجروح.

⚠ لا يسمح لأي أطفال أو أفراد بالغين يعانون من إعاقات بدنية أو ذهنية أو حسية أو يعانون من جميع هذه الإعاقات باستخدام المنتج إلا تحت إشراف آخرين. كما أنه لا يسمح لأي شخص تحت تأثير تناول الكحول أو المخدرات باستخدام نظام الدش.

⚠ يجب تجنب حدوث إتصال مباشر بين الماء الخارج من رأس الدش وبين أجزاء الجسم الحساسة (مثل العينين). يجب وجود مسافة كافية بين رأس الدش والجسم.

⚠ ممنوع إستخدام المنتج كمقبض. يجب تركيب مقبض منفصل.

⚠ لا يجب استخدام المنتج إلا في أغراض الاستحمام والأغراض الصحية وأغراض تنظيف الجسم.

⚠ يجب أن يكون تيار الماء الساخن والماء البارد متعادلين في الضغط.

**تعليمات التركيب**

/ قبل القيام بعملية التركيب، يجب فحص المنتج للتأكد من خلوه من أية تلفيات ناتجة عن النقل. بعد القيام بعملية التركيب، لن يتم الاعتراف بوجود أية تلفيات سطحية أو تلفيات ناتجة عن عملية النقل.

/ يجب تركيب وغسيل واختبار التوصيلات وخلاطات المياه طبقاً للمعايير السارية.

/ يجب مراعاة القواعد الخاصة بالتركيب وأعمال السباكة وفقًا للوائح الخاصة بكل بلد.

**المواصفات الفنية**

| | |
|---|---|
| ضغط التشغيل: | الحد الأقصى 1 ميجابسكال |
| ضغط التشغيل الموصى به: | 0,1 - 0,5 ميجابسكال |
| ضغط الاختبار: | 1,6 ميجابسكال |
| | (1 ميجابسكال = 10 بار = 147 PSI) |
| درجة حرارة الماء الساخن: | الحد الأقصى 70°C |
| درجة الحرارة الموصى بها للماء الساخن: | 65°C |
| تعقيم حراري: | الحد الأقصى 70°C / 4 الدقيقة |

/ المنتج مخصص فقط لماء الشرب!

/ خاصية عدم التدفق العكسي

**وصف الرمز**

هام! لا تستخدم السليكون الذي يحتوي على أحماض!

**الضبط** (راجع صفحة 18)

ضبط تحديد المياه الدافئة. لا ينصح باستخدام محدّد المياه الدافئة مع سخان المياه الوقتي.

**أبعاد** (راجع صفحة 20)

**رسم للصرف** (راجع صفحة 20)

① الدش اليدوي
② مدخل مياه للبانيو

**الصيانة** (راجع صفحة 22)

يجب فحص صمام عدم الرجوع بصفة منتظمة حسب المواصفة DIN EN 1717 وذلك طبقاً للوائح الوطنية أو الإقليمية (مرة واحد سنوياً على الأقل).

**قطع الغيار** (راجع صفحة 23)

XXX = الألوان
000= كروم
Satin Black =350

**ملحقات خاصة** (راجع صفحة 23)
غير مدرج مع المحتويات المسلمة

/ مفتاح التركيب 97686000#

**التشغيل** (راجع صفحة 19)

**التنظيف** (راجع صفحة 21)

**شهادة اختبار** (راجع صفحة 19)

التركيب (راجع صفحة 17)

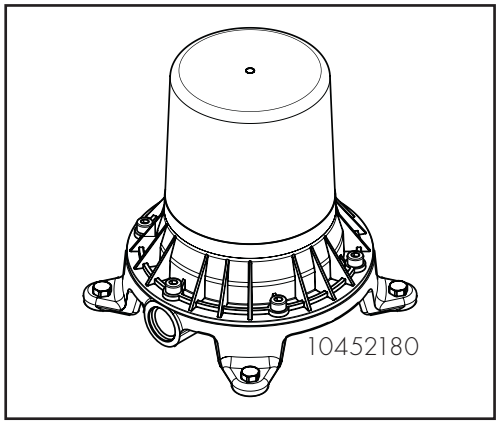
10452180

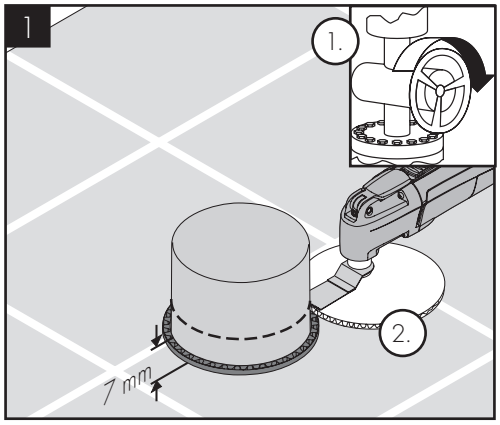
1
1.
2.
7 mm

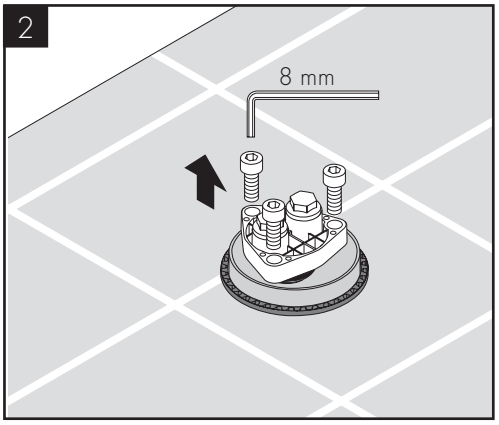
2
8 mm

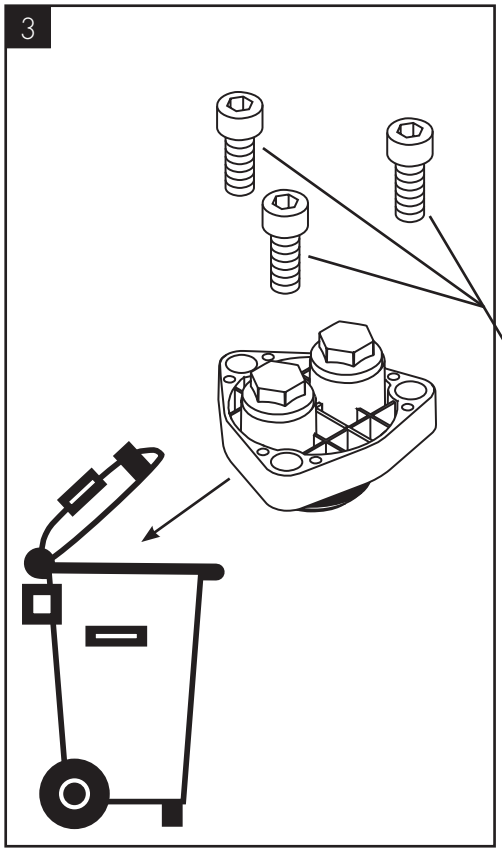
3

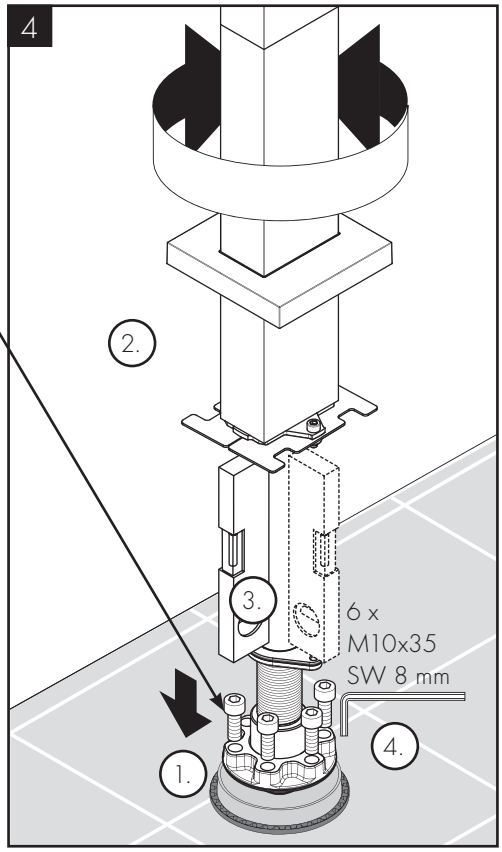
4
2.
3.
6 x
M10x35
SW 8 mm
4.
1.

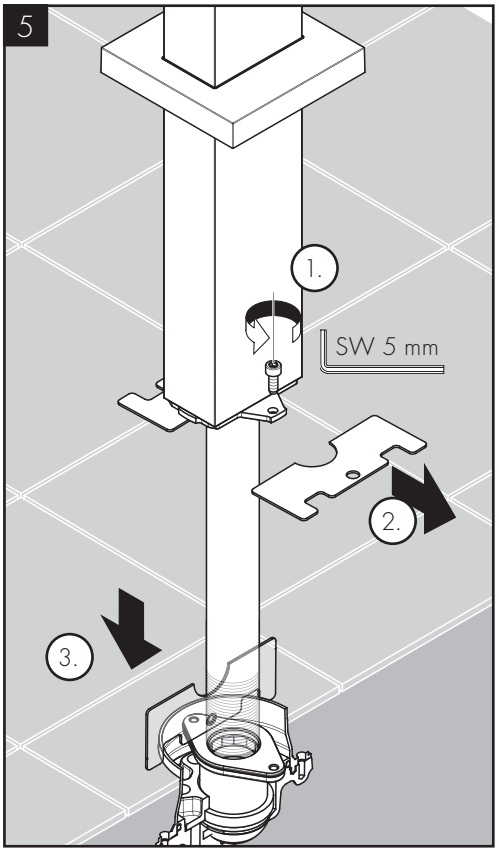
5
1.
SW 5 mm
2.
3.

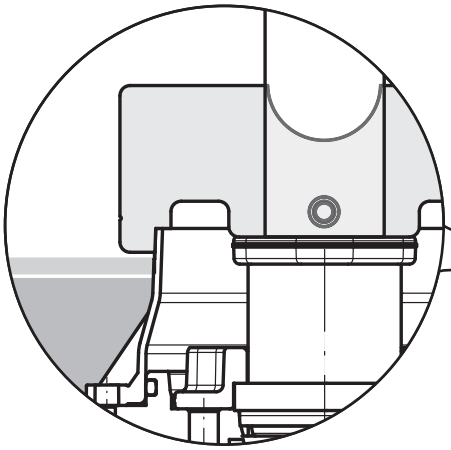

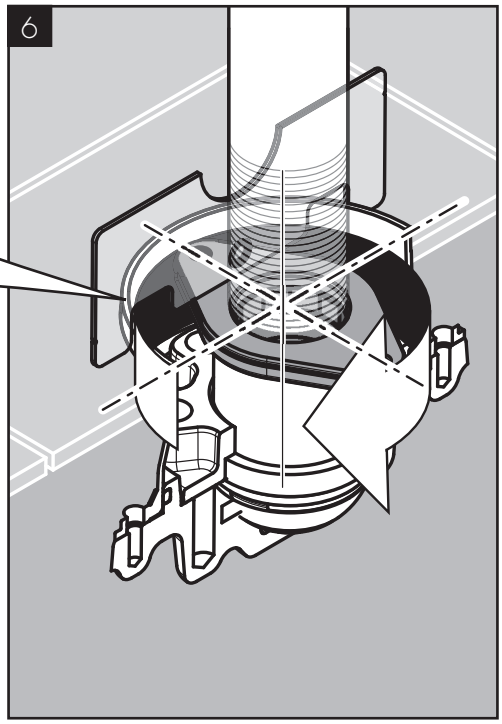
6

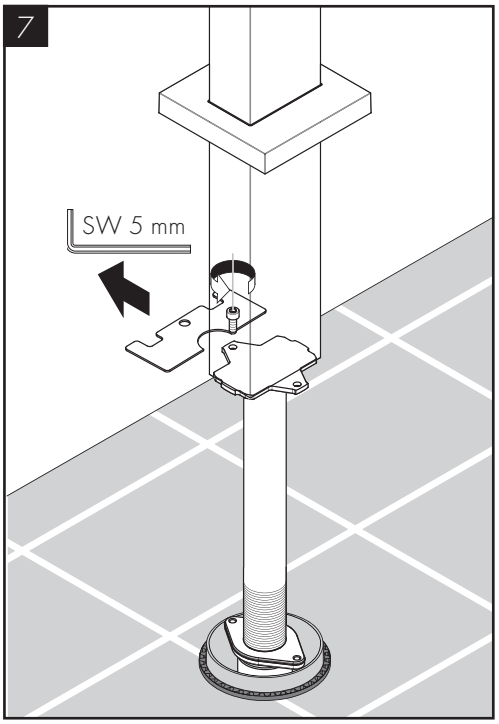
7
SW 5 mm

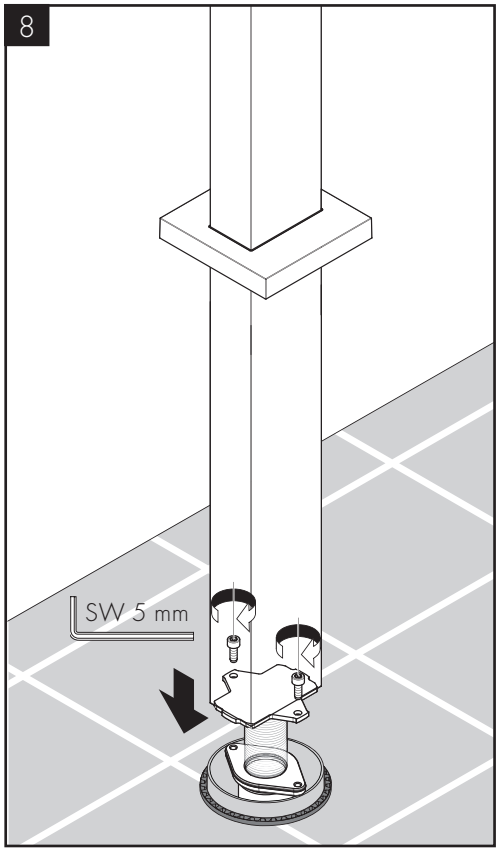
8
SW 5 mm

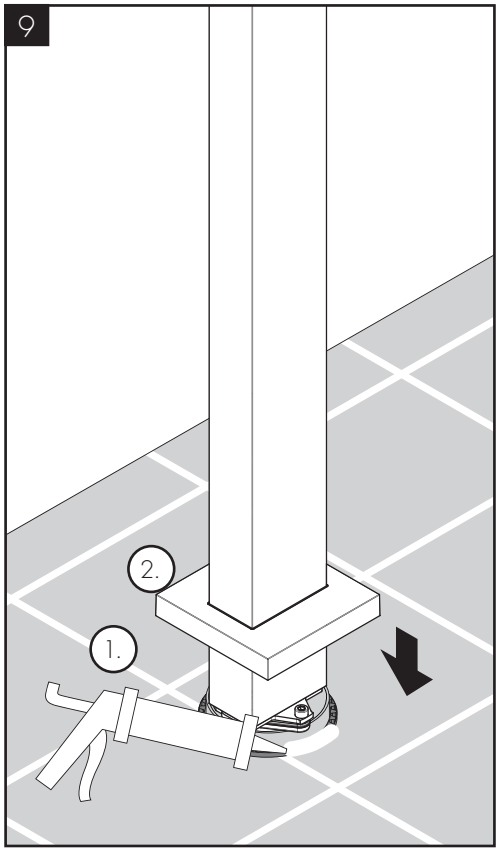
9
1.
2.

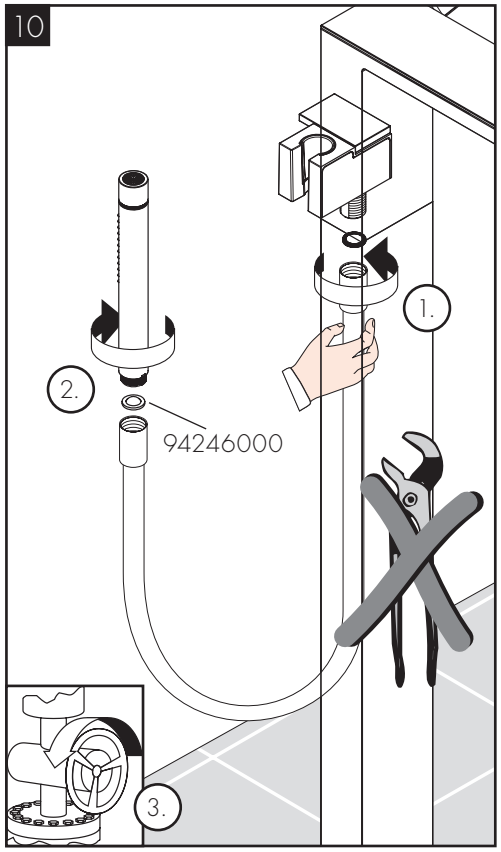
10
1.
2.
94246000
3.

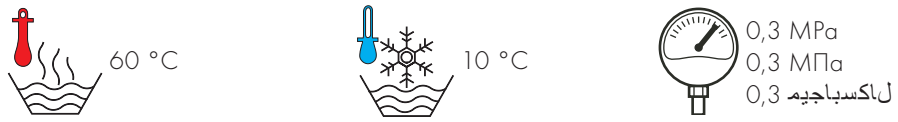
60 °C
10 °C
0,3 MPa
0,3 МПа
0,3 ل‌اکسباجیم

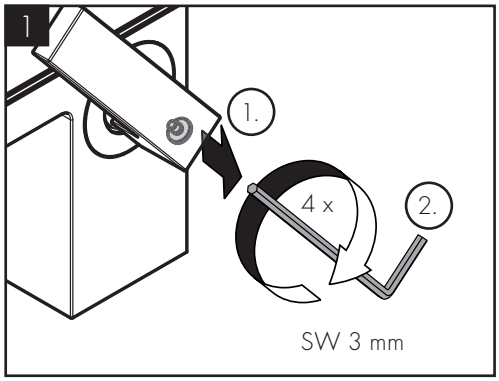
1
1.
4 x
2.
SW 3 mm

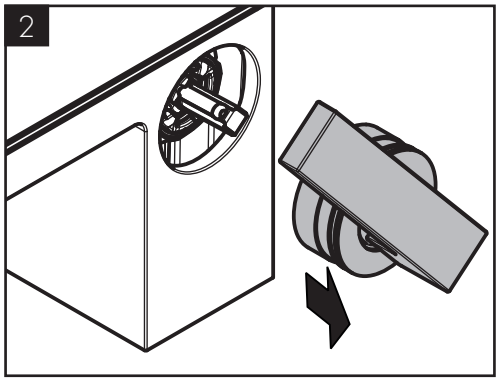
2

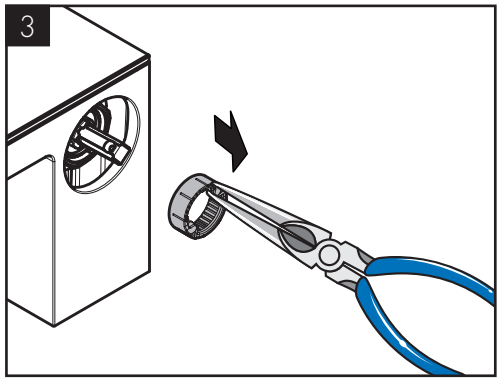
3

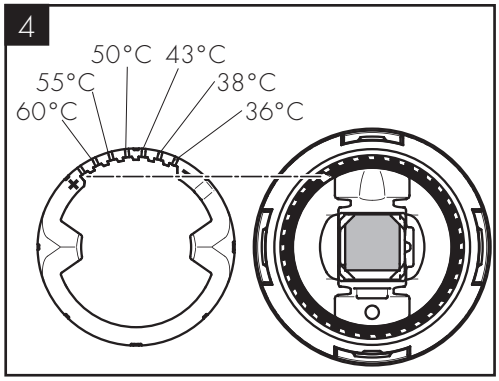
4
50°C
43°C
55°C
38°C
60°C
36°C

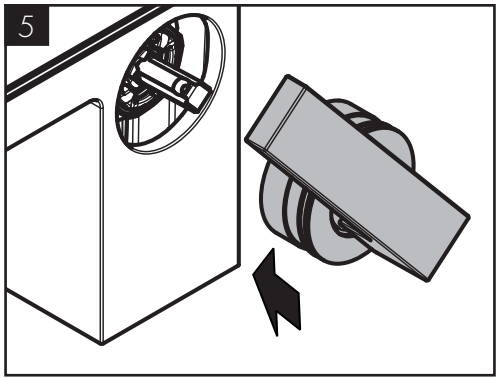
5

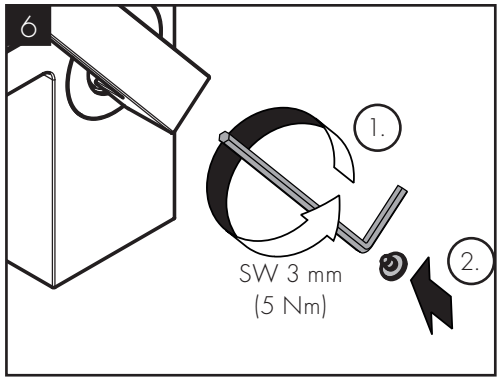
6
1.
2.
SW 3 mm
(5 Nm)

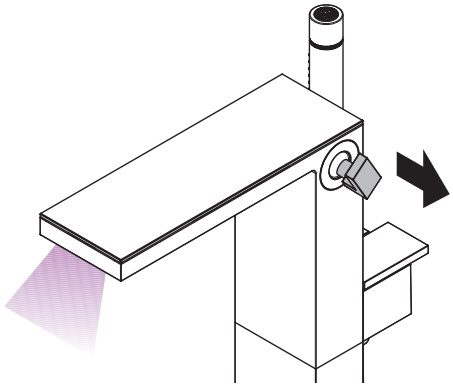

öffnen / ouvert / open / aperto / abierto / open / åbne / abrir / otworzyć / otevřít / otvoriť / 开 / открыть / nyitás / avaaminen / öppna / atidaryti / Otvaranje / açmak / deschide / ανοικτό / odpreti / avage / atvērt / otvoriti / åpne / отваряне / hape / فتح

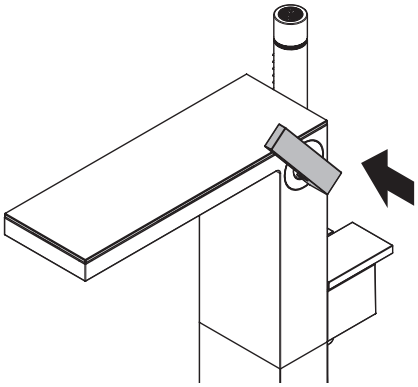

schließen / fermé / close / chiudere / cerrar / sluiten / lukke / fechar / zamknąć / zavřít / uzavrieť / 关 / закрыть / bezárás / sulkeminen / stänga / uždaryti / Zatvaranje / kapatmak / închide / κλειστό / zapreti / sulgege / aizvērt / zatvori / lukke / затваряне / mbylle / إغلاق

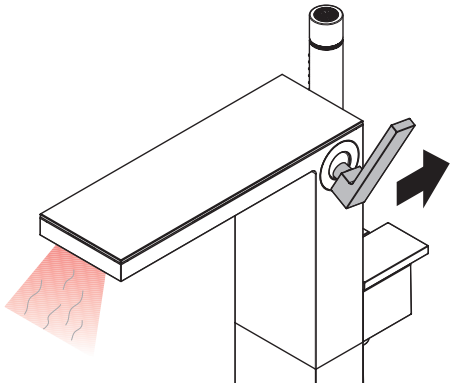

warm / chaud / hot / caldo / caliente / warm / varmt / quente / ciepła / teplá / teplá / 热 / горячая / meleg / lämmin / varmt / karštas / Vruća voda / sıcak / cald / ζεστό / toplo / kuum / karsts / topla / varm / топло / i ngrohtë / ساخن

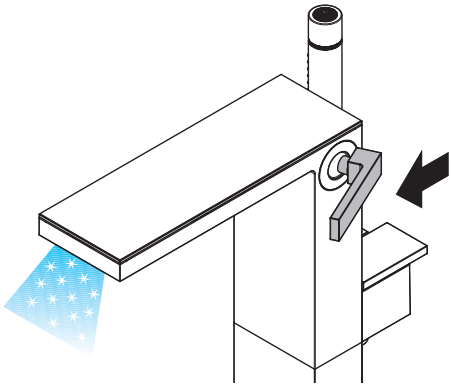

kalt / froid / cold / freddo / frío / koud / koldt / fria / zimna / studená / studená / 冷 / холодная / hideg / kylmä / kallt / šaltas / Hladno / soğuk / rece / κρύο / mrzlo / külm / aukstsٍ / hladno / kaldt / студено / i ftohtë / بارد

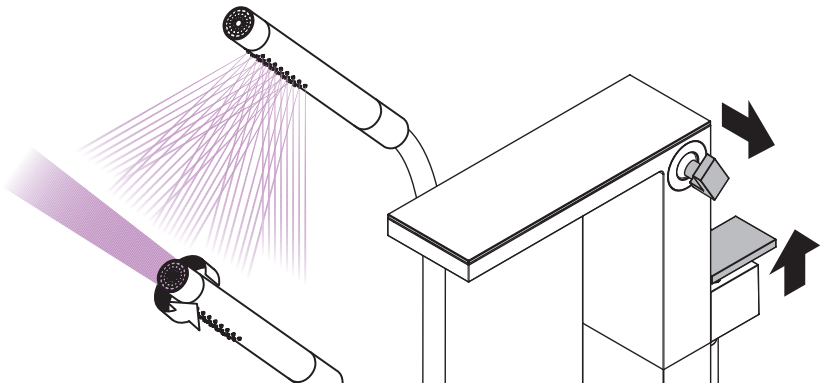

AXOR MyEdition

47440XXX / 47442000

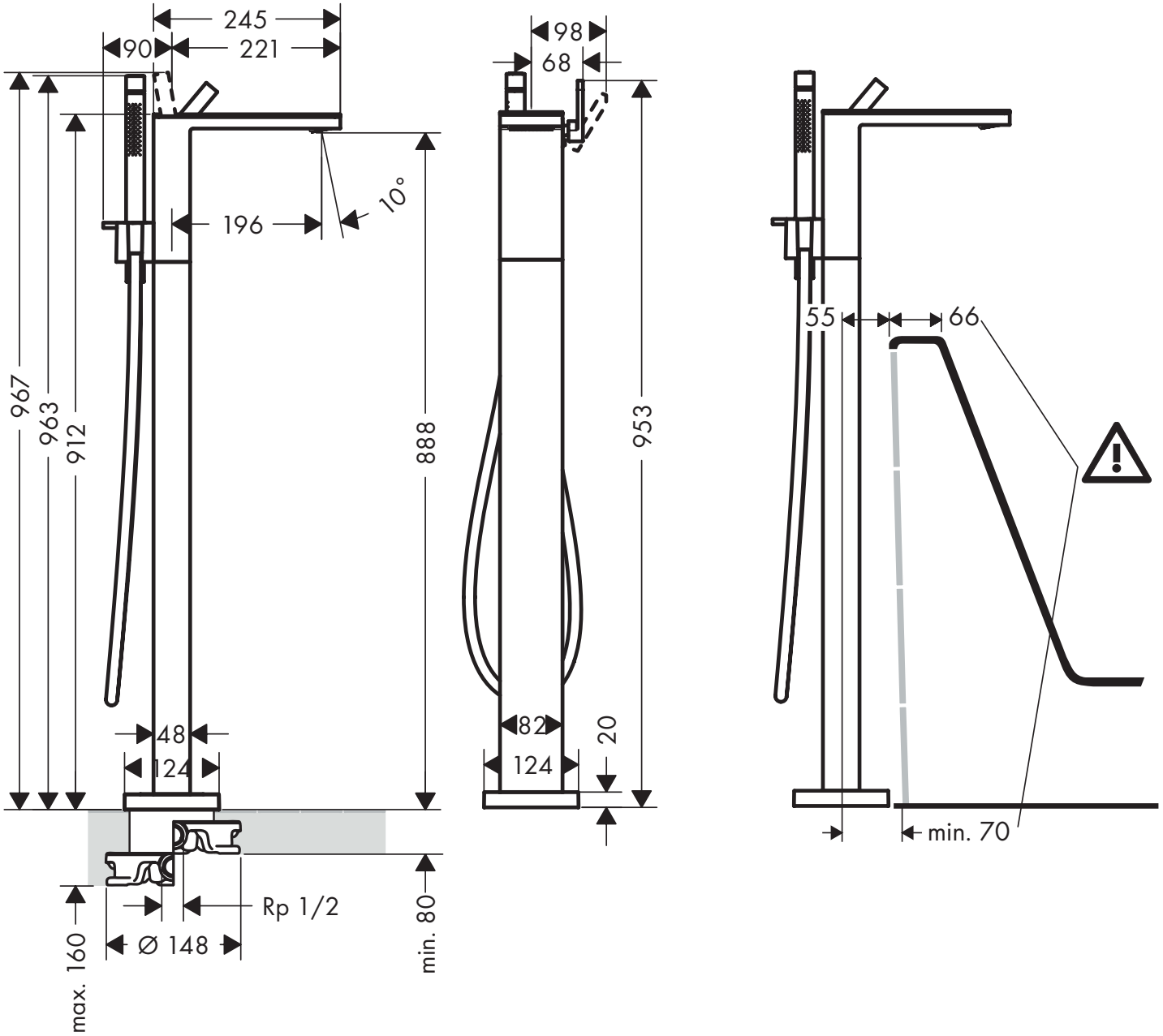


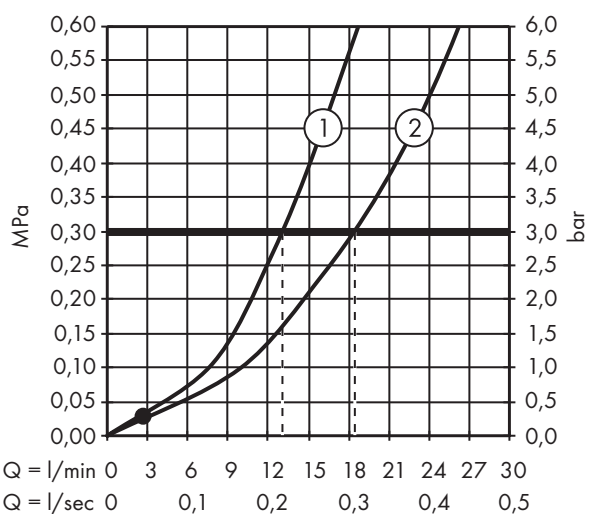


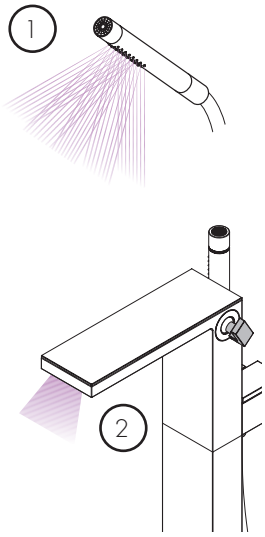

DE / Reinigungsempfehlung / Garantie / Kontakt
FR / Recommandation pour le nettoyage / Garanties / Contact
EN / Cleaning recommendation / Warranty / Contact
IT / Raccomandazione di pulizia / Garanzia / Contatto
ES / Recomendaciones para la limpieza / Garantía / Contacto
NL / Aanbevelingen inzake reiniging / Garantie / Contact
DK / Rensning, anbefaling / Garanti / Kontakt
PT / Recomendações de limpeza / Garantia / Contacto
PL / Zalecenie dotyczące pielęgnacji / Gwarancja / Kontakt
CS / Doporučení k čistění / Záruka / Kontakt
SK / Odporúčania pre čistenie / Záruka / Kontakt
ZH / 清洁指南 / 担保 / 接触
RU / Рекомендации по очистке / Гарантия / Контакты
HU / Tisztítási tanácsok / Garancia / érintkezés
FI / Puhdistussuositus / Takuu / Kosketus
SV / Rengöringsrekommendationer / Garanti / Contacto
LT / Valymo rekomendacijos / Garantija / Kontaktai
HR / Preporuke za čišćenje / Garancija / Kontakt
TR / Temizleme önerisi / Garanti / Temas
RO / Recomandări pentru curățare / Garanție / Contact
EL / Σύσταση καθαρισμού / Εγγύηση / επαφή
SL / Priporočilo za čiščenje / Garancija / Kontakt
ET / Puhastussoovitused / Garantii / Kontakt
LV / Tīrīšanas ieteikumi / Garantija / Kontakti
SR / Preporuke za čišćenje / Garancija / Kontakt
NO / Anbefaling for rengjøring / Garanti / Kontakt
BG / Препоръка за почистване / Гаранция / Контакт
SQ / Këshilla rreth pastrimit / Garancia / Kontakt
KO / 세정시 권장사항 / 품질보증 / 접촉
AR / توصيات التنظيف/الضمان (الولايات المتحدة الأمريكية)/اتصال

www.axor-design.com/
cleaning-recommendation

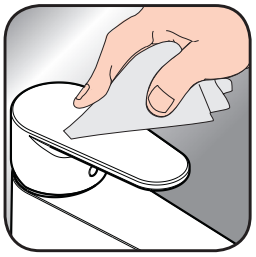

www.axor-design.com/
cleaning-recommendation

www.axor-design.com/
cleaning-recommendation

www.axor-design.com/
cleaning-recommendation

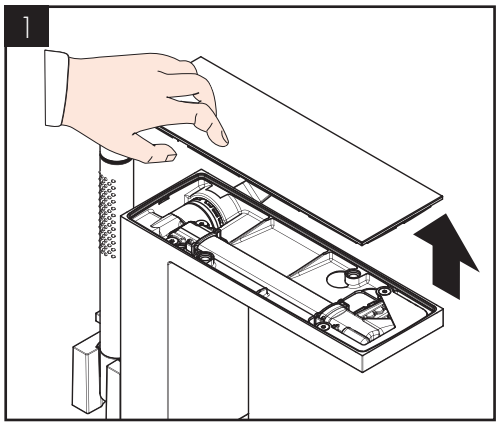


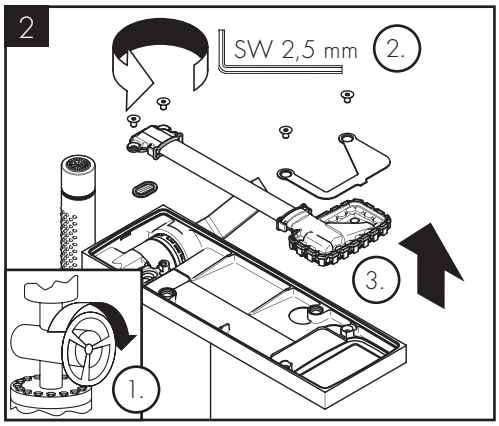


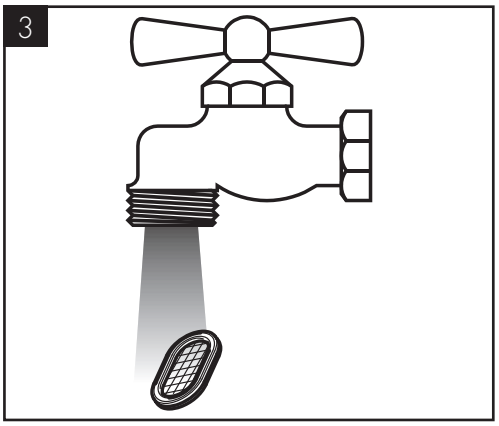


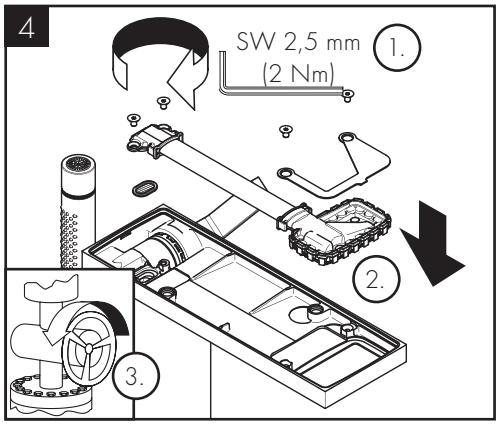


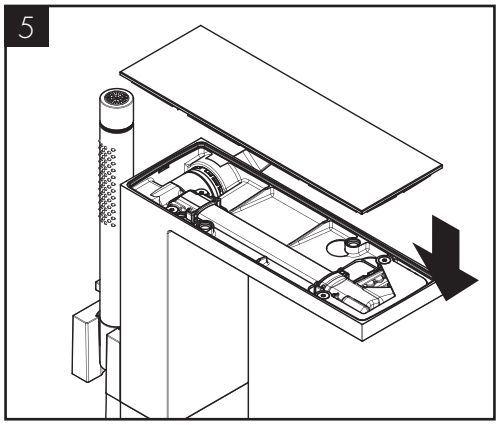

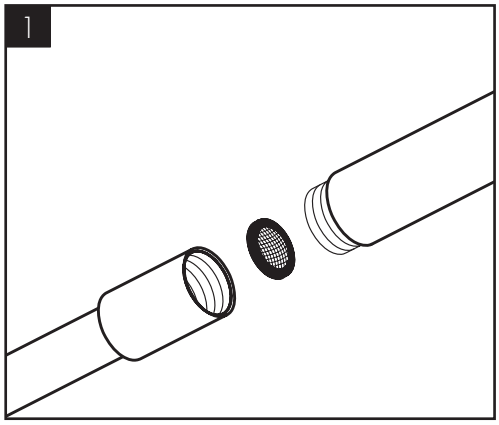
1

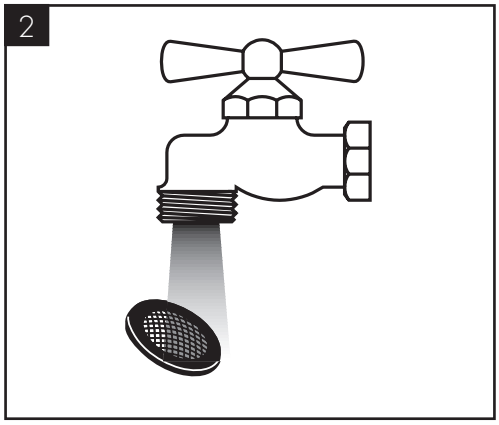
2

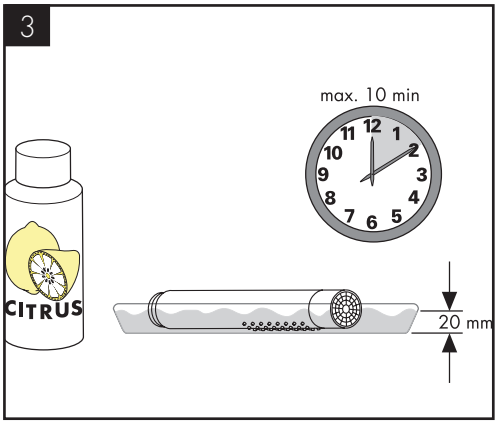
3
max. 10 min
CITRUS
20 mm

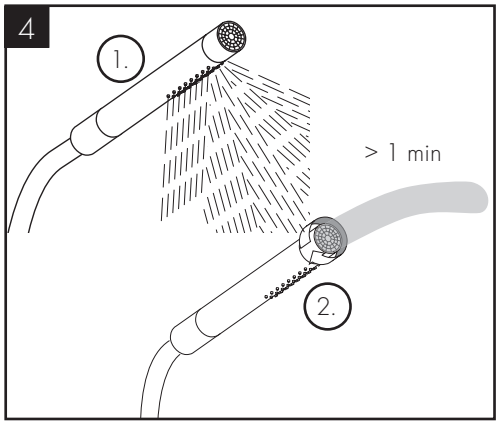
4
1.
> 1 min
2.

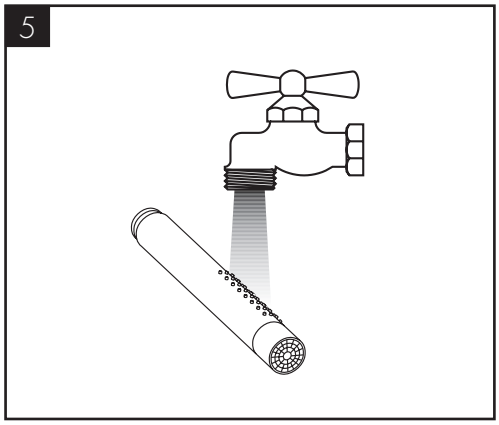
5

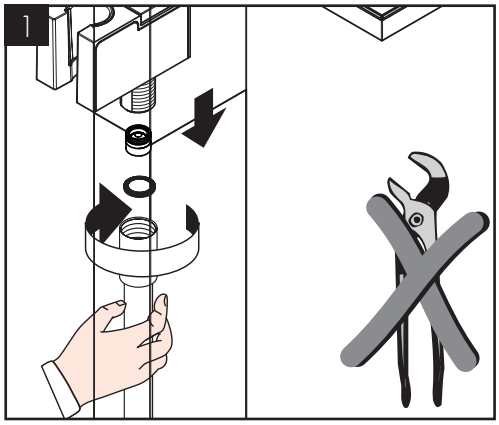
1

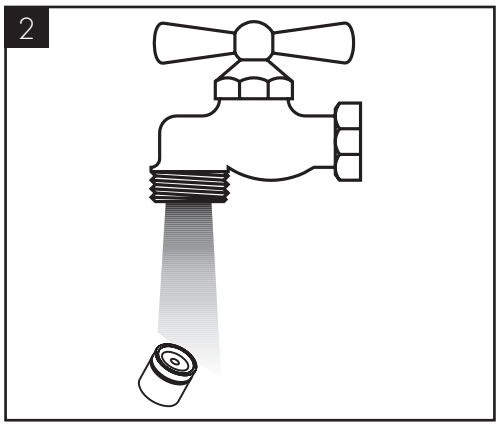
2

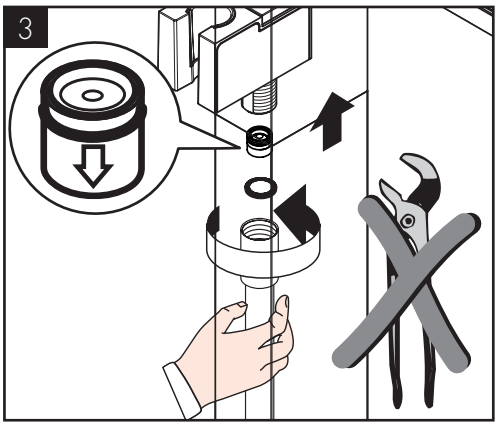
3

AXOR MyEdition

47440XXX / 47442000

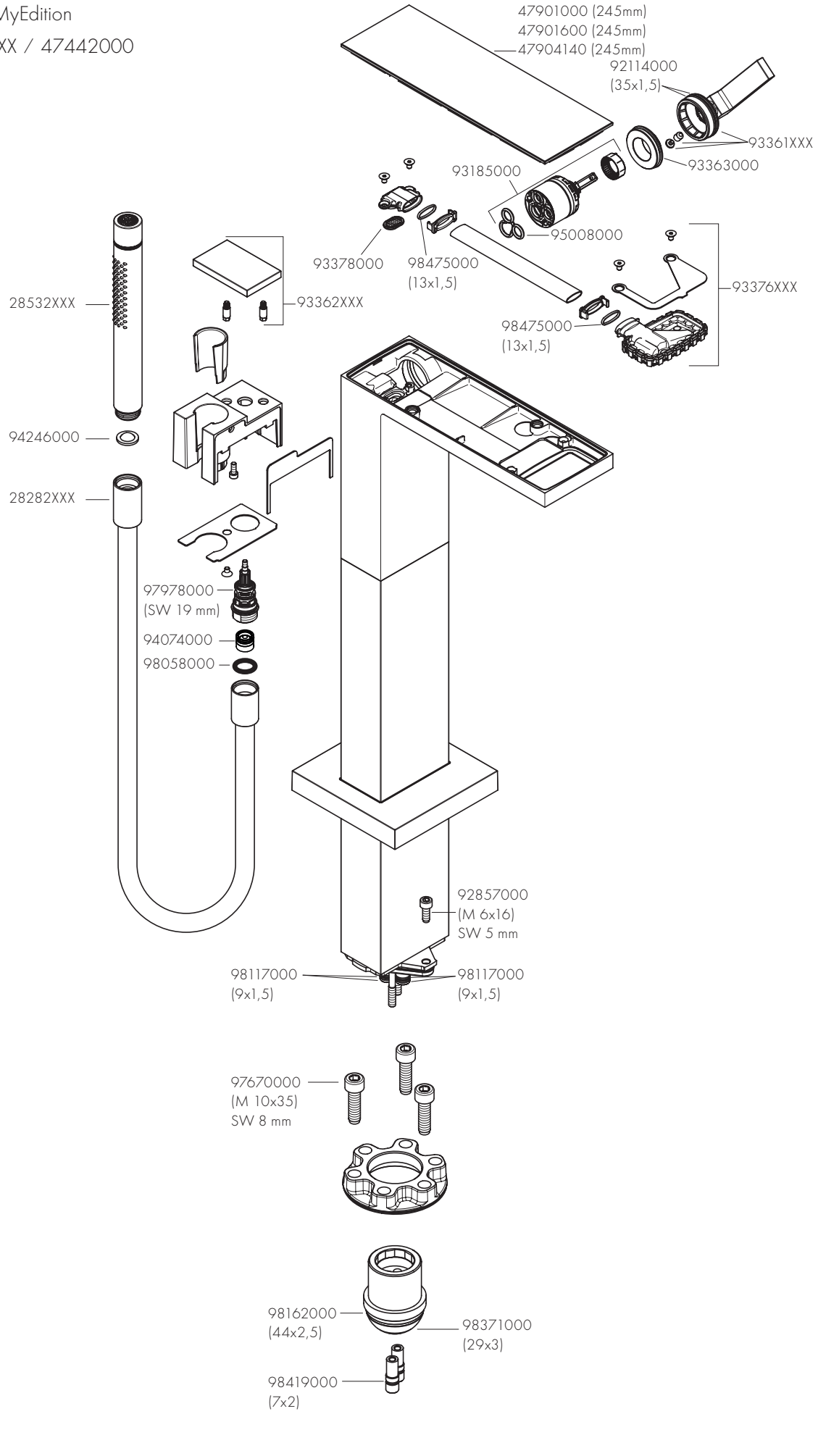

AXOR

AXOR / Hansgrohe SE
Auestraße 5–9
77761 Schiltach
Deutschland

info@axor-design.com
axor-design.com

07/2018
9.06457.01