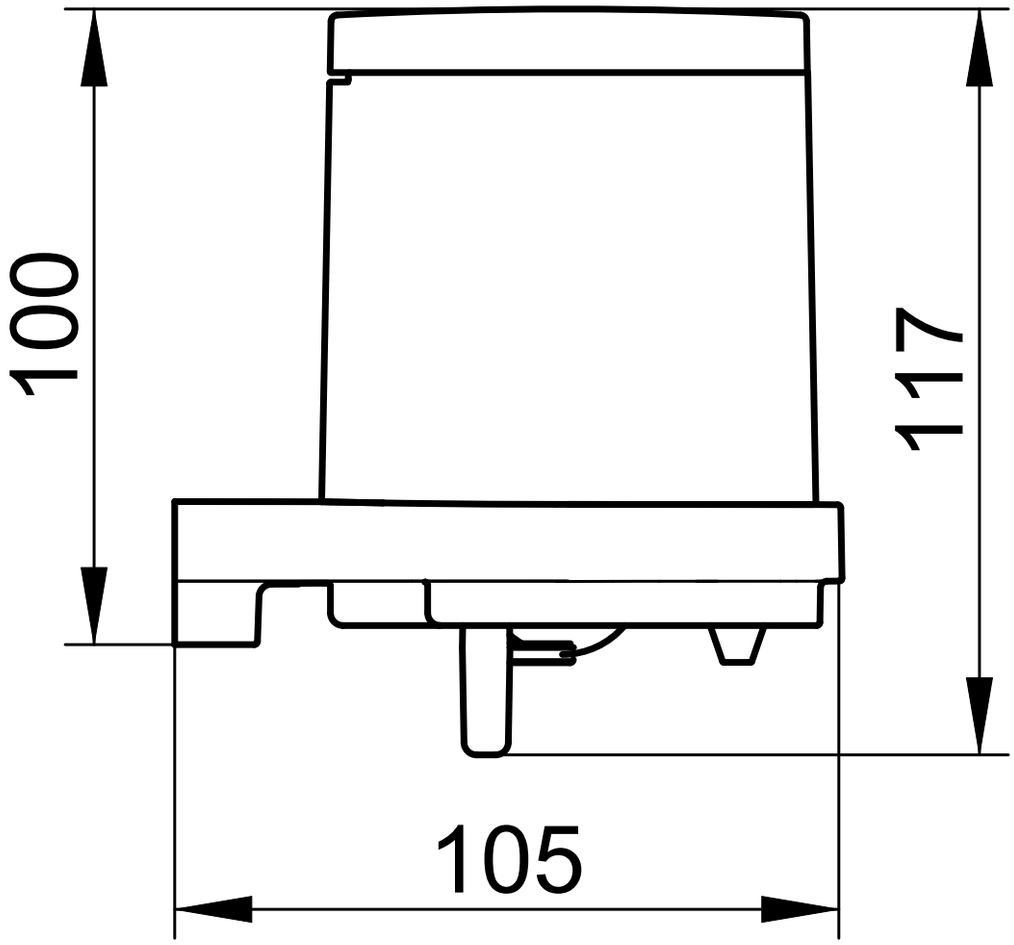
100
117
105

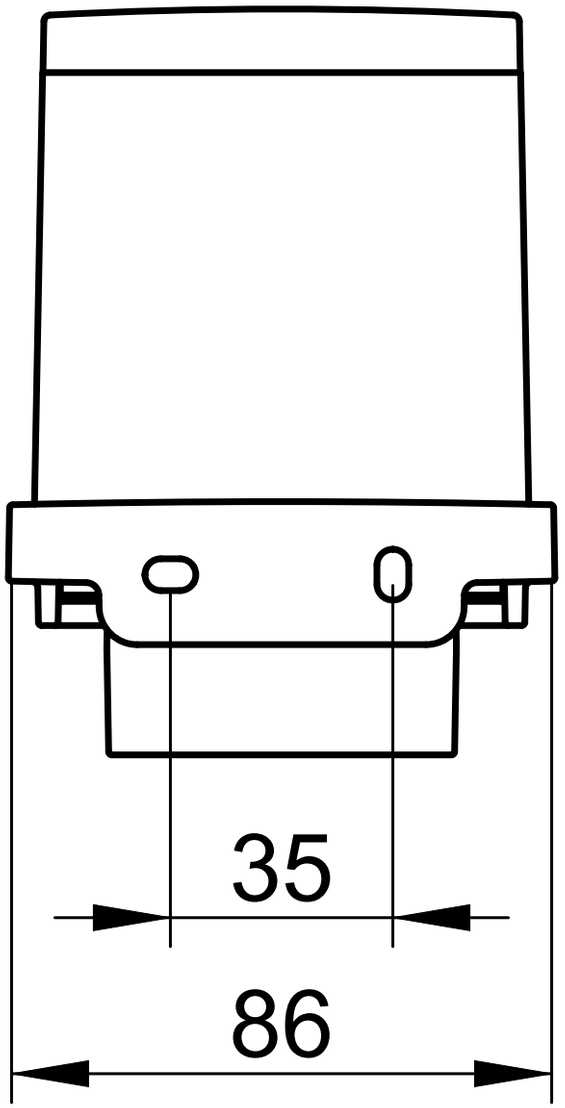
35
86