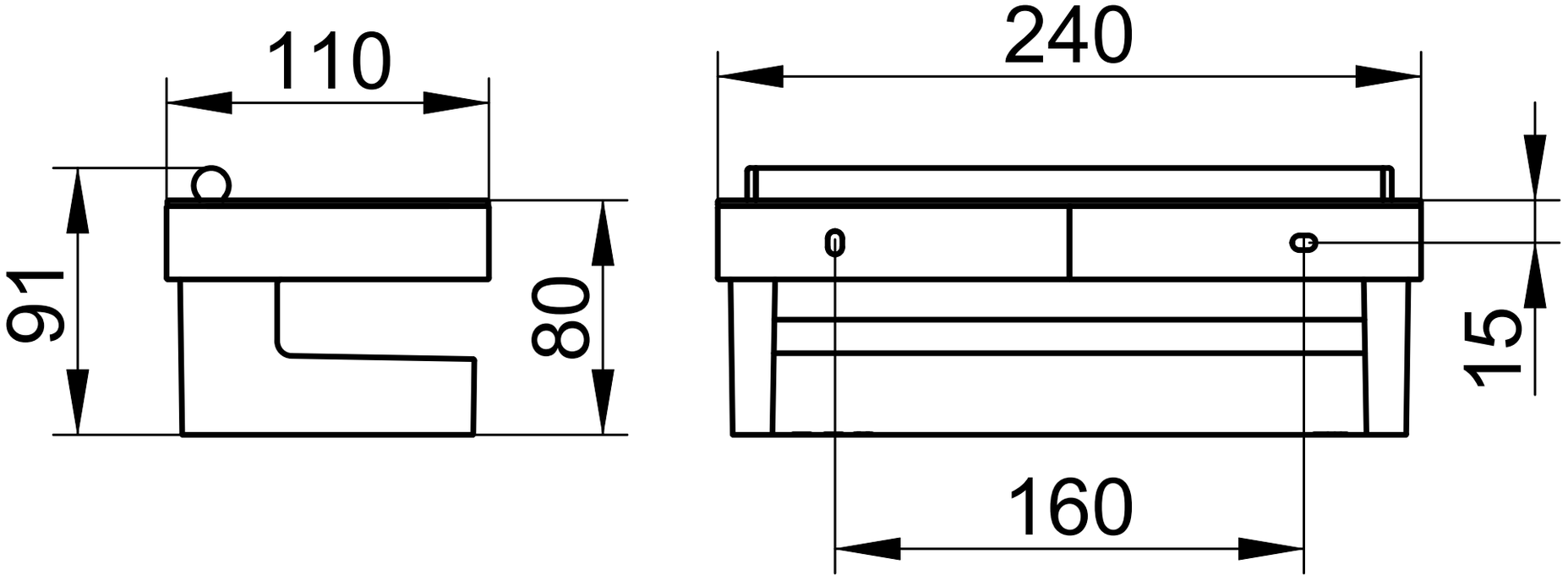
110
91
80
240
15
160