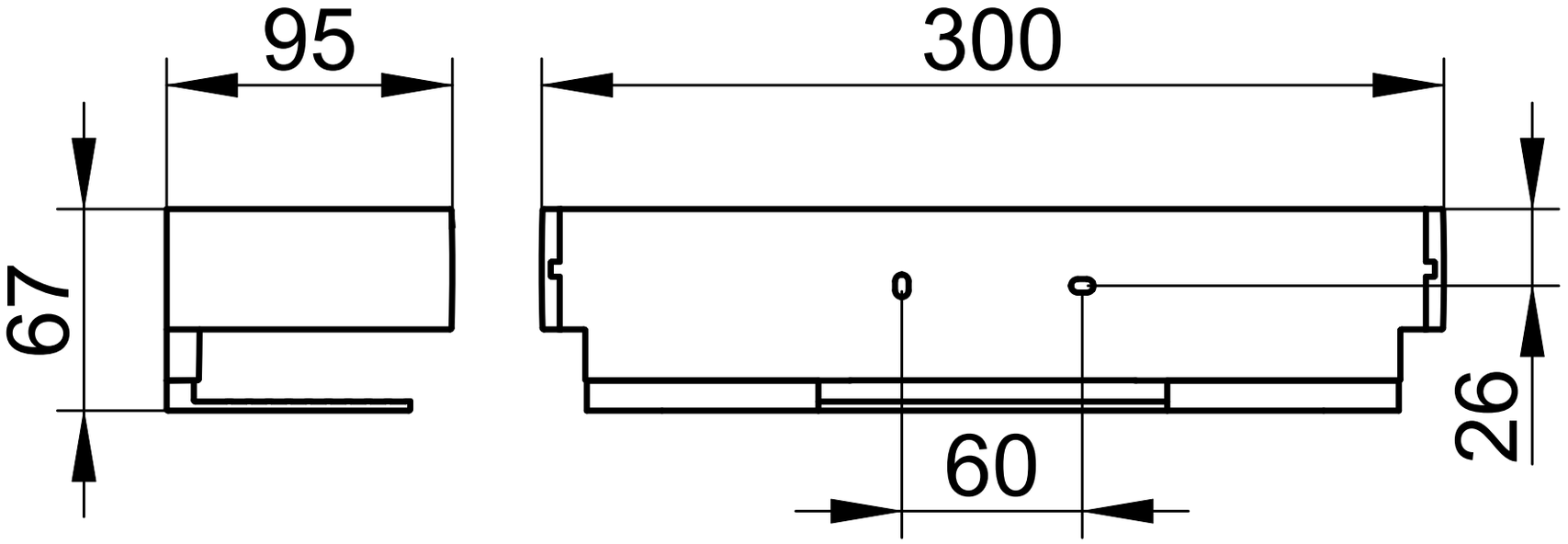
95
300
67
26
60