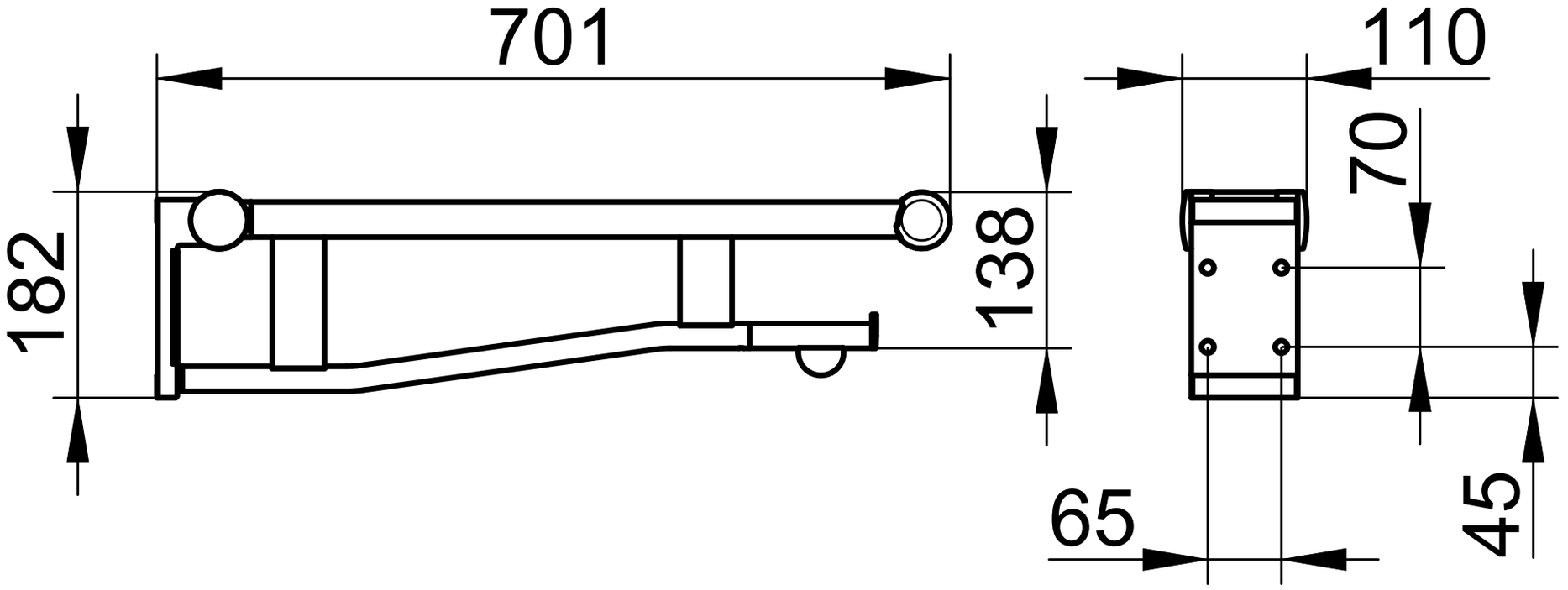
701
110
182
138
70
65
45