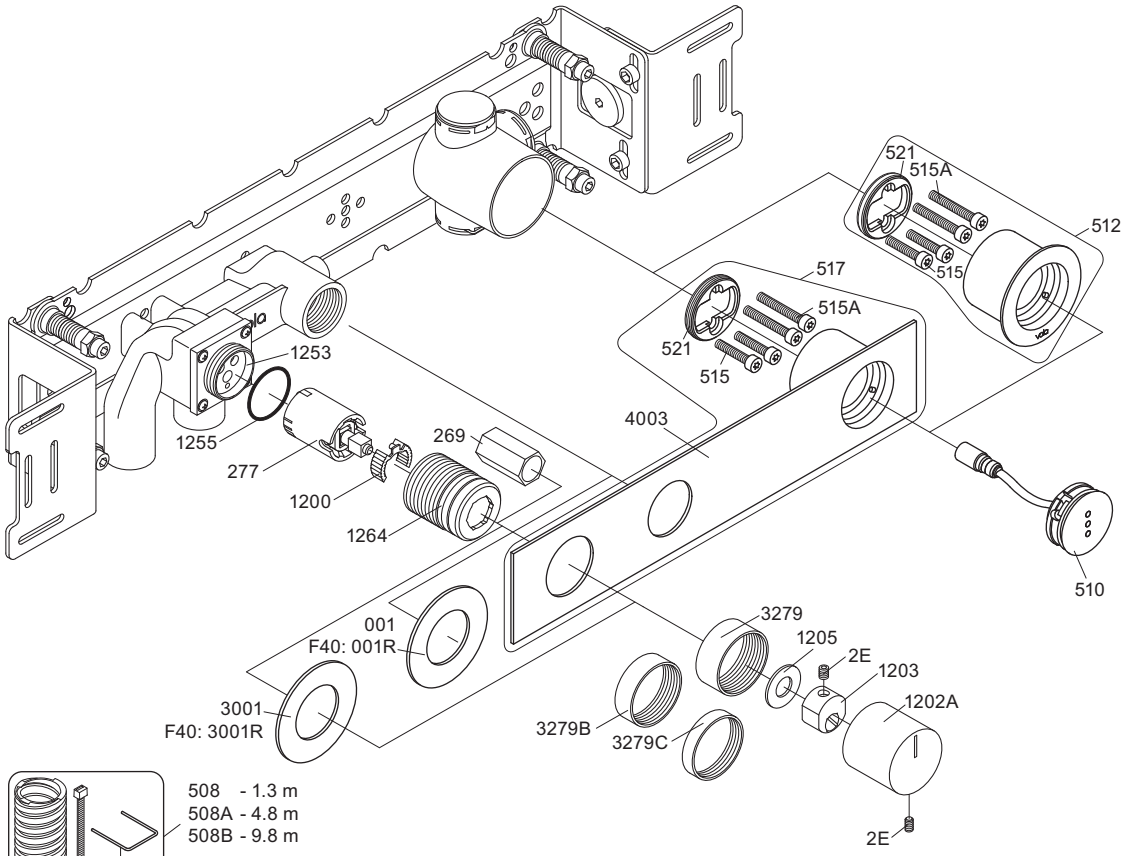

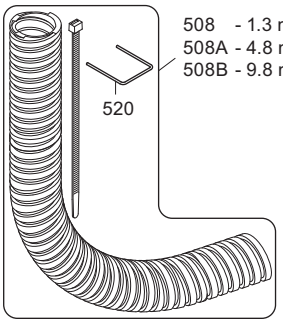

508 - 1.3 m
508A - 4.8 m
508B - 9.8 m

509 - 1.5 m
509A - 5 m
509B - 10 m

Yellow	Gul
Gelb	Geel
Gul	Jaune

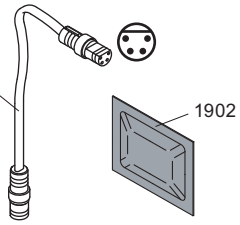

Extension	Forlængerdele	Verlengstukken
Verlängerung	Förlängning	Modification

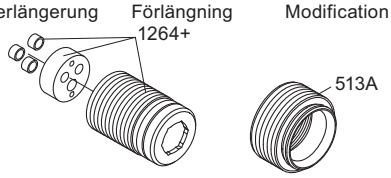

NR12A:	VR2E, VR1202A
VR277E:	VR277, VR1200
VR512:	2xVR515, 2xVR515A, VR521
VR517:	2xVR515, 2xVR515A, VR521, VR4003

4900

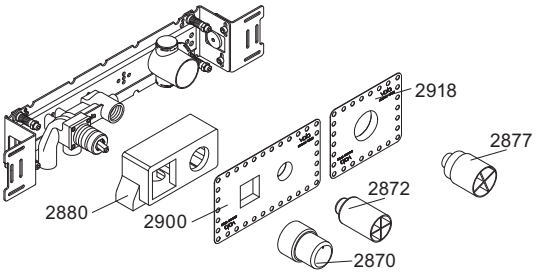

4900VS, 4900VSX

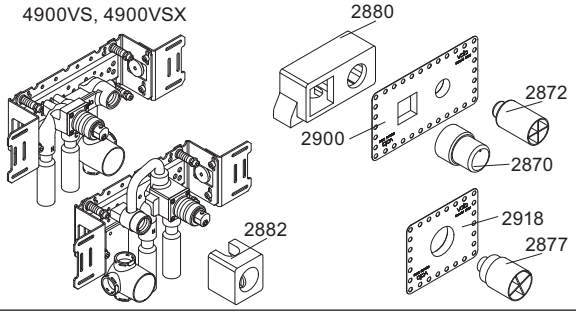

4003

-

3001, 001, 512

3001, 001, 512

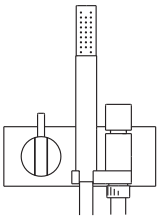

VOLA A/S
Lunavej 2
DK-8700 Horsens
Tlf : + 45 7023 5500
Fax: + 45 7023 5511
sales@vola.com
www.vola.com

VOLA 4900
4900VS, 4900VSX

Dato
Sep. 16

Rev.
0

Blad
SB 40.49